Owner's Manual
Guide d'utilisation
Manual del propietario

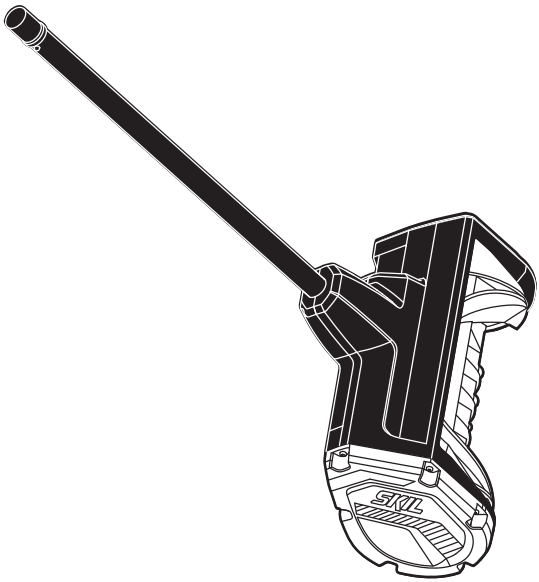

Model/ Modelo/ Modèle: PSS1200

# 12" Snow Shovel Attachment

# Attachement de pelle à neige de 12 po

# Aditamento de pala quitanieves de 12 pulgadas

**⚠ WARNING: To reduce the risk of injury, the user must read and understand the Owner's Manual before using this product. Save these instructions for future reference.**

**⚠ AVERTISSEMENT : Afin de réduire les risques de blessure, l'utilisateur doit lire et comprendre le guide d'utilisation avant d'utiliser cet article. Conservez le présent guide afin de pouvoir le consulter ultérieurement.**

**⚠ ADVERTENCIA : Para reducir el riesgo de lesiones, el usuario debe leer y comprender el Manual del operador antes de utilizar este producto. Guarde estas instrucciones para consultarlas en caso sea necesario.**

*For Customer Service*
*Pour le service à la clientèle*
*Servicio al cliente*

**1-877-SKIL-999** OR **www.skil.com**

# TABLE OF CONTENTS

**Important Safety Instructions. . . . . 3-6**

**Symbols . . . . . 7-10**

**Get to Know Your Snow Shovel Attachment . . . . . 11-12**

**Specifications . . . . . .11**

**Assembly . . . . . .12**

**Operating Instructions . . . . . 13-15**

**Maintenance. . . . . .16**

**Troubleshooting . . . . . .17**

**Limited Warranty of SKIL Consumer Tool. . . . . .18**

**⚠ WARNING**

- Some dust created by power sanding, sawing, grinding, drilling and other construction activities contains chemicals known to the State of California to cause cancer, birth defects or other reproductive harm. Some examples of these chemicals are:
  - Lead from lead-based paints.
  - Crystalline silica from bricks, cement, and other masonry products.
  - Arsenic and chromium from chemically-treated lumber.
- Your risk from these exposures varies, depending upon how often you do this type of work. To reduce your exposure to these chemicals:
  - Work in a well-ventilated area.
  - Work with approved safety equipment, such as dust masks that are specially designed to filter out microscopic particles.
  - Avoid prolonged contact with dust from power sanding, sawing, grinding, drilling, and other construction activities. Wear protective clothing and wash exposed areas with soap and water. Allowing dust to get into your mouth or eyes or to lie on the skin may promote absorption of harmful chemicals.

# IMPORTANT SAFETY INSTRUCTIONS

## General Power Tool Safety Warnings

**WARNING** **Read all safety warnings, instructions, illustrations and specifications provided with this power tool.** Failure to follow all instructions listed below may result in electric shock, fire and/or serious injury.

**SAVE ALL WARNINGS AND INSTRUCTIONS FOR FUTURE REFERENCE .**

The term “power tool” in the warnings refers to your mains-operated (corded) power tool or battery-operated (cordless) power tool.

1) **Work area safety**

   a) **Keep work area clean and well lit.** Cluttered or dark areas invite accidents.

   b) **Do not operate power tools in explosive atmospheres, such as in the presence of flammable liquids, gases or dust.** Power tools create sparks which may ignite the dust or fumes.

   c) **Keep children and bystanders away while operating a power tool.** Distractions can cause you to lose control.

2) **Electrical safety**

   a) **Power tool plugs must match the outlet. Never modify the plug in any way. Do not use any adapter plugs with earthed (grounded) power tools.** Unmodified plugs and matching outlets will reduce risk of electric shock.

   b) **Avoid body contact with earthed or grounded surfaces, such as pipes, radiators, ranges and refrigerators.** There is an increased risk of electric shock if your body is earthed or grounded.

   c) **Do not operate the machine in rain or wet conditions.** Water entering the machine may increase the risk of electric shock or malfunction that could result in personal injury.

   d) **Do not abuse the cord. Never use the cord for carrying, pulling or unplugging the power tool. Keep cord away from heat, oil, sharp edges or moving parts.** Damaged or entangled cords increase the risk of electric shock.

   e) **When operating a power tool outdoors, use an extension cord suitable for outdoor use.** Use of a cord suitable for outdoor use reduces the risk of electric shock.

   f) **If operating a power tool in a damp location is unavoidable, use a ground fault circuit interrupter (GFCI) protected supply.** Use of a GFCI reduces the risk of electric shock.

3) **Personal safety**

   a) **Stay alert, watch what you are doing and use common sense when operating a power tool. Do not use a power tool while you are tired or under the influence of drugs, alcohol or medication.** A moment of inattention while operating power tools may result in serious personal injury.

   b) **Use personal protective equipment. Always wear eye protection.** Protective equipment such as a dust mask, non-skid safety shoes, hard hat or hearing protection used for appropriate conditions will reduce personal injuries.

   c) **Prevent unintentional starting. Ensure the switch is in the off-position before connecting to power source and/or battery pack, picking up or carrying the tool.** Carrying power tools with your finger on the switch or energizing power tools that have the switch on invites accidents.

   d) **Remove any adjusting key or wrench before turning the power tool on.** A wrench or a key left attached to a rotating part of the power tool may result in personal injury.

   e) **Do not overreach. Keep proper footing and balance at all times.** This enables better control of the power tool in unexpected situations.

f) **Dress properly. Do not wear loose clothing or jewelry. Keep your hair and clothing away from moving parts.** Loose clothes, jewelry or long hair can be caught in moving parts.

g) **If devices are provided for the connection of dust extraction and collection facilities, ensure these are connected and properly used.** Use of dust collection can reduce dust-related hazards.

h) **Do not let familiarity gained from frequent use of tools allow you to become complacent and ignore tool safety principles.** A careless action can cause severe injury within a fraction of a second.

4) **Power tool use and care**

a) **Do not force the power tool. Use the correct power tool for your application.** The correct power tool will do the job better and safer at the rate for which it was designed.

b) **Do not use the power tool if the switch does not turn it on and off.** Any power tool that cannot be controlled with the switch is dangerous and must be repaired.

c) **Disconnect the plug from the power source and/or remove the battery pack, if detachable, from the power tool before making any adjustments, changing accessories, or storing power tools.** Such preventive safety measures reduce the risk of starting the power tool accidentally.

d) **Store idle power tools out of the reach of children and do not allow persons unfamiliar with the power tool or these instructions to operate the power tool.** Power tools are dangerous in the hands of untrained users.

e) **Maintain power tools and accessories. Check for misalignment or binding of moving parts, breakage of parts and any other condition that may affect the power tool's operation. If damaged, have the power tool repaired before use.** Many accidents are caused by poorly maintained power tools.

f) **Keep cutting tools sharp and clean.** Properly maintained cutting tools with sharp cutting edges are less likely to bind and are easier to control.

g) **Use the power tool, accessories and tool bits etc. in accordance with these instructions, taking into account the working conditions and the work to be performed.** Use of the power tool for operations different from those intended could result in a hazardous situation.

h) **Keep handles and grasping surfaces dry, clean and free from oil and grease.** Slippery handles and grasping surfaces do not allow for safe handling and control of the tool in unexpected situations.

5) **Battery tool use and care**

a) **Recharge only with the charger specified by the manufacturer.** A charger that is suitable for one type of battery pack may create a risk of fire when used with another battery pack.

b) **Use power tools only with specifically designated battery packs.** Use of any other battery packs may create a risk of injury and fire.

c) **When battery pack is not in use, keep it away from other metal objects, like paper clips, coins, keys, nails, screws or other small metal objects, that can make a connection from one terminal to another.** Shorting the battery terminals together may cause burns or a fire.

d) **Under abusive conditions, liquid may be ejected from the battery; avoid contact. If contact accidentally occurs, flush with water. If liquid contacts eyes, additionally seek medical help.** Liquid ejected from the battery may cause irritation or burns.

e) **Do not use a battery pack or tool that is damaged or modified.** Damaged or modified batteries may exhibit unpredictable behavior resulting in fire, explosion or risk of injury.

f) **Do not expose a battery pack or tool to fire or excessive temperature.** Exposure to fire or temperature above 265°F (130 °C) may cause explosion.

g) **Follow all charging instructions and do not charge the battery pack or tool outside the temperature range specified in the instructions.** Charging improperly or at temperatures outside the specified range may damage the battery and increase the risk of fire.

6) **Service**

a) **Have your power tool serviced by a qualified repair person using only identical replacement parts.** This will ensure that the safety of the power tool is maintained.

b) **Never service damaged battery packs.** Service of battery packs should only be performed by the manufacturer or authorized service providers.

## Snow Shovel Attachment Safety Warnings

a) **Wear appropriate personal hearing protection during use.** Under some conditions and duration of use, noise from this product may contribute to hearing loss.

b) **Avoid dangerous environments** - Don't use appliances in damp or wet location.

c) **Don't use in rain.**

d) **Keep children away** - All visitors should be kept at least 50 ft. (15 m) away from work area.

e) **Dress properly** - Do not wear loose clothing or jewelry. They can be caught in moving parts. Use of rubber gloves and substantial footwear is recommended when working outdoors. Wear protective hair covering to contain long hair.

f) **Use safety glasses. Always use face or dust mask if operation is dusty.**

g) **Use the right appliance** - Do not use the appliance for any job except that for which it is intended.

h) **Don't force the appliance** - It will do the job better and with less likelihood of a risk of injury at the rate for which it was designed.

i) **Don't overreach** - Keep proper footing and balance at all times.

j) **Stay alert** - Watch what you are doing. Use common sense. Do not operate the appliance when you are tired.

k) **Keep guards in place and in working order.**

l) **Keep hands and feet away from the auger.**

m) **Store idle appliances indoors** - When not in use, the appliances should be stored indoors in a dry and high or locked-up place with the battery pack removed and out of reach of children.

n) **Maintain appliance with care** - Keep cutting edge sharp and clean for best performance and to reduce the risk of injury. Follow instructions for lubricating and changing accessories. Keep handles dry, clean, and free from oil and grease.

o) **Check damaged parts** - Before further use of the appliance, a guard or other part that is damaged should be carefully checked to determine that it will operate properly and perform its intended function. Check for alignment of moving parts, binding of moving parts, breakage of parts, mounting, and any other condition that may affect its operation. A guard or other part that is damaged should be properly repaired or replaced by an authorized service center unless indicated elsewhere in this manual.

p) **Do not use on graveled surface.**

q) **Wear rubber boots when operating the snow shovel.**

r) **Never allow children to operate the appliance. Never allow adults to operate the appliance without proper instruction.**

s) **Keep the area of operation clear of all persons, particularly small children.**

**t) Exercise caution to avoid slipping or falling, especially when operating the snow shovel attachment in reverse.**

**u) Use Only with the SKIL 40V Power Head PH0040.**

**NOTE: SEE YOUR SKIL PH0040 POWER HEAD OWNER'S MANUAL FOR ADDITIONAL SPECIFIC SAFETY RULES.**

# SAVE THESE INSTRUCTIONS!

# SYMBOLS

## Safety Symbols

The purpose of safety symbols is to attract your attention to possible dangers. The safety symbols and the explanations with them deserve your careful attention and understanding. The symbol warnings do not, by themselves, eliminate any danger. The instructions and warnings they give are no substitutes for proper accident prevention measures.

**⚠ WARNING** Be sure to read and understand all safety instructions in this Owner's Manual, including all safety alert symbols such as "**DANGER**," "**WARNING**," and "**CAUTION**" before using this tool. Failure to following all instructions listed below may result in electric shock, fire, and/or serious personal injury.

| The definitions below describe the level of severity for each signal word. Please read the manual and pay attention to these symbols. | |
|---|---|
| ⚠ | This is the safety alert symbol. It is used to alert you to potential personal injury hazards. Obey all safety messages that follow this symbol to avoid possible injury or death. |
| **⚠ DANGER** | DANGER indicates a hazardous situation which, if not avoided, will result in death or serious injury. |
| **⚠ WARNING** | WARNING indicates a hazardous situation which, if not avoided, could result in death or serious injury. |
| **⚠ CAUTION** | CAUTION, used with the safety alert symbol, indicates a hazardous situation which, if not avoided, will result in minor or moderate injury. |

## Damage Prevention and Information Messages

These inform the user of important information and/or instructions that could lead to equipment or other property damage if they are not followed. Each message is preceded by the word "NOTICE", as in the example below:

**NOTICE:** Equipment and/or property damage may result if these instructions are not followed.

**⚠ WARNING** The operation of any power tools can result in foreign objects being thrown into your eyes, which can result in severe eye damage. Before beginning power tool operation, always wear safety goggles or safety glasses with side shields and a full face shield when needed. We recommend a Wide Vision Safety Mask for use over eyeglasses or standard safety glasses with side shields. Always use eye protection which is marked to comply with ANSI Z87.1.

# SYMBOLS (CONTINUED)

**IMPORTANT:** Some of the following symbols may be used on your tool. Please study them and learn their meaning. Proper interpretation of these symbols will allow you to operate the tool better and more safely.

| Symbol | Name | Designation/Explanation |
|---|---|---|
| V | Volts | Voltage (potential) |
| A | Amperes | Current |
| Hz | Hertz | Frequency (cycles per second) |
| W | Watt | Power |
| kg | Kilograms | Weight |
| min | Minutes | Time |
| s | Seconds | Time |
| Wh | Watt-hours | Battery capacity |
| Ah | Ampere-hours | Battery capacity |
| ø | Diameter | Size of drill bits, grinding wheels, etc. |
| $n_0$ | Maximum speed | Maximum rotational speed |
| …/min | Revolutions or reciprocations per minute (rpm) | Revolutions, strokes, surface speed, orbits, etc. per minute |
| O | Off position | Zero speed, zero torque... |
| 1,2,3,… I,II,III, | Selector settings | Speed, torque, or position settings. Higher number means greater speed |
| 0◢ | Infinitely variable selector with off | Speed is increasing from 0 setting |
| ➡ | Arrow | Action in the direction of arrow |
| ∿ | Alternating current (AC) | Type or a characteristic of current |
| ⎓ | Direct current (DC) | Type or a characteristic of current |
| ≂ | Alternating or direct current (AC / DC) | Type or a characteristic of current |
| ⧈ | Class II tool | Designates Double Insulated Construction tools. |
| ⏚ | Protective earth | Grounding terminal |
| RECYCLE RBRC Li-ion 1.800.822.8837 | Li-ion RBRC seal | Designates Li-ion battery recycling program |
| | Read the instructions | Alerts user to read manual |

| Symbol | Name | Designation/Explanation |
|---|---|---|
| | Wear eye protection symbol | Alerts user to wear eye protection |
| | Wear protective gloves | Alerts users to wear protective gloves |
| | DANGER — Keep Hands Away from the Impeller | Do not use hands to unclog the auger assembly |
| | Keep Feet Out of Impeller | Keep feet away from rotating impeller |
| | Beware of thrown objects | Alerts user to beware of thrown objects |
| | Disconnect battery before maintenance | Alerts user to disconnect battery before maintenance |

## SYMBOLS (CERTIFICATION INFORMATION)

**IMPORTANT:** Some of the following symbols for certification information may be used on your tool. Please study them and learn their meaning. Proper interpretation of these symbols will allow you to operate the tool better and more safely.

| Symbol | Designation/Explanation |
|---|---|
| | This symbol designates that this tool is listed by Underwriters Laboratories. |
| | This symbol designates that this component is recognized by Underwriters Laboratories. |
| | This symbol designates that this tool is listed by Underwriters Laboratories, to United States and Canadian Standards. |
| | This symbol designates that this tool is listed by the Canadian Standards Association. |
| | This symbol designates that this tool is listed by the Canadian Standards Association, to United States and Canadian Standards. |
| | This symbol designates that this tool is listed by the Intertek Testing Services, to United States and Canadian Standards. |
| | This symbol designates that this tool is listed by the SGS Testing Services, to United States and Canadian Standards. |

## GET TO KNOW YOUR SNOW SHOVEL ATTACHMENT

Fig. 1

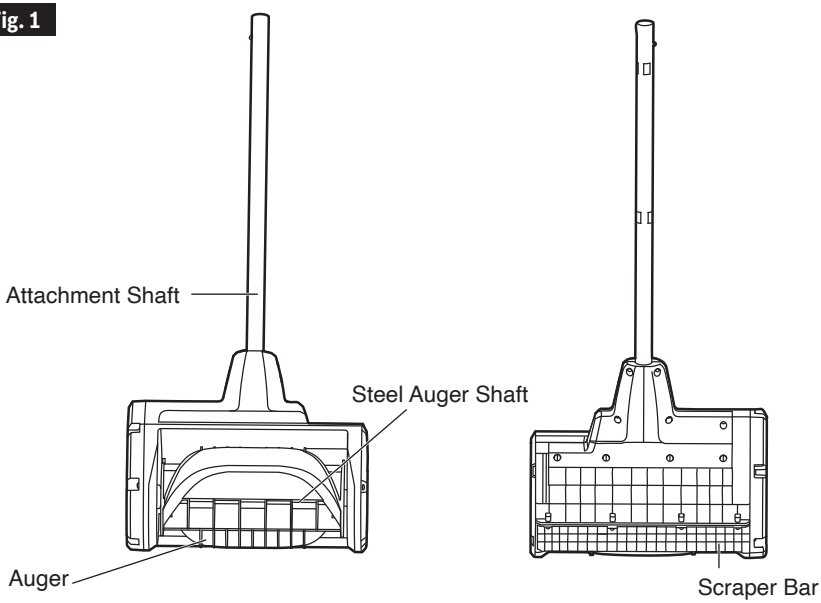


**⚠ WARNING** Remove the tool from the package and examine it carefully. Do not discard the carton or any packaging material until all parts have been examined.

**⚠ WARNING** If any part of the tool is missing or damaged, do not attach the battery to use the tool until the part has been repaired or replaced. Failure to heed this warning could result in serious injury.

## SPECIFICATIONS

| | |
|---|---|
| Clearing Width | 12 in. (30.48 cm) |
| Intake Height | 6 in. (15.24 mm) |
| Maximum Throwing Distance | 20 ft. (6.1 m) |
| Recommended operating temperature | -4°F – 50°F (-20 – 10°C) |
| Recommended storage temperature | -4 °F – 104°F (-20 – 40°C) |

# ASSEMBLY

**WARNING** **To prevent accidental starting that could cause serious personal injury, always remove the battery pack from the tool when assembling parts, making adjustments, cleaning, or when not in use.**

**WARNING** **If any parts are damaged or missing, do not operate this product until the parts are replaced.** Use of this product with damaged or missing parts could result in serious personal injury.

## Connecting the Snow Shovel Attachment to the Power Head

**WARNING** **Never operate the power head without an attachment.**

### Installing the attachment

a. Remove the battery pack from the power head.

b. Loosen the wing knob on the power head shaft (Fig. 2a).

c. The power head has two grooves on the coupler, ONLY the groove 1 is used to connect an attachment.

d. Align the spring-loaded pin on the attachment shaft with the groove 1 on the coupler and push the attachment shaft into the power head shaft until the pin pops out of the groove and you hear an audible “click” sound at the same time (Fig. 2b).

e. Pull the attachment shaft to verify that it is securely locked into the coupler.

f. Tighten the wing knob securely.

### Removing the attachment (Fig. 2c)

a. Remove the battery pack.

b. Loosen the wing knob.

c. Press down the spring-loaded pin and pull the attachment shaft out of the coupler.

**Fig. 2a**

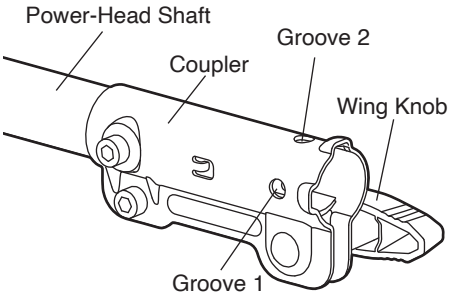


**Fig. 2b**

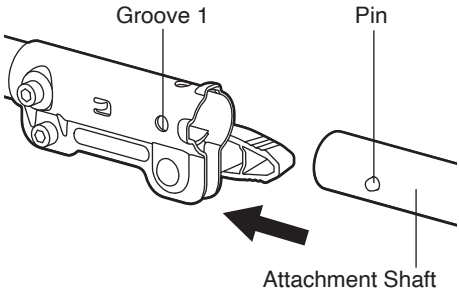


**Fig. 2c**

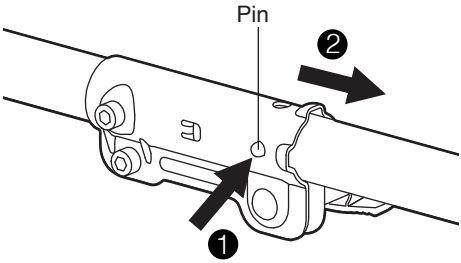

# OPERATING INSTRUCTIONS

**⚠ WARNING** **To reduce the risk of fire, personal injury, and product damage due to a short circuit, never immerse your tool, battery pack, or charger in fluid or allow a fluid to flow inside them.** Corrosive or conductive fluids, such as seawater, certain industrial chemicals, and bleach or bleach-containing products, etc. can cause a short circuit.

**⚠ WARNING** **Do not use any attachments or accessories not recommended by the manufacturer of this product.** The use of attachments or accessories not recommended can result in serious personal injury.

**⚠ WARNING** **Do not attempt to modify this tool or the battery pack or create accessories not recommended for use with this tool.** Any such alteration or modification is misuse and could result in a hazardous condition leading to possibly serious injury.

**⚠ WARNING** **To prevent accidental starting that could cause serious personal injury, always remove the battery pack from the tool when assembling parts, making adjustments, cleaning, or when not in use.**

**⚠ WARNING** **Do not allow familiarity with this product to make you careless.** Remember that a careless fraction of a second is sufficient to inflict serious injury.

**⚠ WARNING** **Always wear eye protection with side shields marked to comply with ANSI Z87.1, along with hearing protection. Failure to do so could result in objects being thrown into your eyes and other possibly serious injuries.**

- Prevent unintentional starting. Ensure the switch is in the off-position before connecting to battery pack, picking up or carrying the appliance. Carrying the appliance with your finger on the switch or energizing the appliance that has the switch on invites accidents.
- Do not put hands or feet near or under rotating parts.
- Exercise extreme caution when operating on or crossing gravel drives, walks, or roads. Stay alert for hidden hazards or traffic.
- After striking a foreign object, stop the snow shovel, remove the battery pack, thoroughly inspect the snow shovel attachment for any damage, and repair the damage before restarting and operating the snow shovel attachment.
- If the appliance should start to vibrate abnormally, stop the appliance and check immediately for the cause. Vibration is generally a warning of trouble.
- Stop the appliance whenever you leave the operating position, before unclogging the auger assembly housing, and when making any repairs, adjustments or inspections.
- When clearing, repairing, or inspecting the snow shovel attachment, stop the motor and make certain the auger assembly has stopped. Remove the battery pack to prevent someone from accidentally starting the motor.
- Exercise extreme caution when operating on slopes.
- Never operate the snow shovel attachment without proper guards and other safety protective devices in place and working.
- Never direct the discharge toward people or areas where property damage can occur. Keep children and others away.
- Do not overload the appliance capacity by attempting to clear snow at too fast a rate.
- Remove the battery pack when snow shovel attachment is transported or not in use.
- Use only attachments and accessories approved by the manufacturer of the snow shovel attachment.
- Never operate the snow shovel attachment without good visibility or light. Always be sure of your footing, and keep a firm hold on the handles.

• **Walk. Never run.**

## Cleaning a Clogged Auger Assembly

Hand contact with the rotating auger assembly is the most common cause of injury associated with snow shovel attachment. Never use your hand to clean out the rotating auger assembly.

**To clear the auger assembly**

• SHUT THE MOTOR OFF!

• Remove the battery pack from the appliance.

• Wait 10 seconds to be sure the auger has stopped rotating.

• Always clean the auger with an auger clean-out tool, such as a wood rod or other clearing tools that are commercially available; do not use your hand.

## Application

You may use this product for the purposes listed below:

• Removing snow from areas such as driveways and sidewalks when snow depth is under 6 inches (15 cm).

## Using the Snow Shovel Attachment with Power Head

**⚠ WARNING** Never use snow shovel attachment on frozen lakes, rivers or similar surfaces. Death or serious injury could occur if the ice breaks.

**⚠ WARNING** Never use the snow shovel attachment on a rooftop or other unstable surface, which can result in death or serious injury.

**⚠ WARNING** Do not use the snow shovel attachment on ice, which can cause the operator to slip and fall, resulting in possibly serious personal injury.

**⚠ WARNING** Do not wear loose clothing, scarves, or jewelry. They can be caught in moving parts and cause death or serious personal injury.

**⚠ WARNING** Never point the snow shovel attachment in the direction of people or pets. Thrown snow or other objects can cause serious personal injury.

**⚠ WARNING** Make sure that the area to be cleared is free of stones, sticks, wires, gravel, and other objects that could be accidentally thrown by the snow shovel attachment in any direction and cause serious personal injury to the operator and others.

When using the snow shovel attachment, hold the tool with a firm grip with both hands while in operation (Fig. 3).

**Fig. 3**

• Take notice of the direction of the wind before beginning. When possible, discharge snow in the same direction as the wind to prevent snow from being thrown back into your face.

• Some parts of the snow shovel attachment can freeze under extreme weather conditions. Do not attempt to operate the tool with frozen parts.

• If the tool contacts with any type of obstruction during operation, stop it and remove the battery pack. Check the tool carefully before using.

• If the snow is too thick and deeper than the clearing depth, it may take more than one pass to clear.

- When finished, allow the tool to run for several minutes to allow all snow to clear the auger before storing.

**To Start/Stop the Snow Shovel Attachment**

See “STARTING/STOPPING THE POWER HEAD” section in the PH0040 power head owner’s manual.

# MAINTENANCE

**⚠ WARNING** All maintenance should only be carried out by a qualified service technician.

**⚠ WARNING** Before cleaning or performing any maintenance, remove battery from the tool.

## Cleaning the Snow Shovel

a. For safe and proper operation, always keep the appliance and its ventilation slots clean.

b. Avoid using solvents when cleaning plastic parts. Use only a clean cloth to remove dirt, dust, oil, grease, etc. When cleaning the snow shovel attachment, DO NOT immerse it in water or other liquids.

## Storing the Snow Shovel

a. Remove the battery pack.

b. Clean the snow shovel attachment and the auger thoroughly before storing it.

c. Store the snow shovel attachment in a dry, well-ventilated area, locked-up or up high, out of the reach of children. Keep it away from corrosive agents, such as garden chemicals and de-icing salts.

## Replacing the Scraper Bar

If the scraper bar is worn out, excessively cracked, frayed, or otherwise damaged, please send the appliance to SKIL Factory Service Center or Authorized SKIL Service Station to replace scraper bar.

## Replacing the Drive Belt

If the drive belt is worn, oil-soaked, excessively cracked, frayed, or otherwise damaged, please send the appliance to SKIL Factory Service Center or Authorized SKIL Service Station to replace the belt.

## Service

We recommend that all tool service be performed by a SKIL Factory Service Center or Authorized SKIL Service Station.

# TROUBLESHOOTING

**⚠ WARNING** Turn the switch to the “OFF” position and remove the battery before performing troubleshooting procedures.

| PROBLEM | POSSIBLE CAUSE | REMEDY |
|---|---|---|
| Tool does not work. | • The battery pack is not attached to the power head. | • Attach the battery pack to the power head. |
| | • No electrical contact between the power head and the battery pack. | • Remove battery pack, check contacts, and reinstall the battery pack until it snaps into place. |
| | • The battery pack charge is depleted. | • Charge the battery pack with chargers listed in the PH0040 manual. |
| | • The battery pack or the power head is too hot. | • Release the trigger switch, wait for the battery or power head to cool down, then start the appliance again. |
| Excessive vibration or noise. | • The scraper bar is worn out. | • Replace the scraper bar. |
| | • The auger is accidentally damaged during transportation or use. | • Contact customer service. |
| No snow is thrown from the snow shovel attachment. | • Drive belt is worn out. | • Replace the drive belt. |
| | • Machine is overloaded. The auger is completely jammed by the heavy snow. | • Remove the snow from the auger and reduce the load intensity. |

# LIMITED WARRANTY OF SKIL CONSUMER TOOLS

## 5 YEAR LIMITED WARRANTY

Chervon North America, Inc. ("Seller") warrants to the original purchaser only, that all SKIL consumer TOOLS will be free from defects in material or workmanship for a period of five years from date of purchase, if original purchaser registers the product within 30 days from purchase. BATTERIES AND CHARGERS are warranted for 2 years. Product registration can be completed online at www.Registermyskil.com. Original purchasers should also retain their receipt as proof of purchase. THE FIVE-YEAR WARRANTY PERIOD FOR TOOLS IS CONDITIONED ON REGISTRATION OF THE PRODUCT WITHIN 30 DAYS OF PURCHASE.

If original purchasers do not register their product within 30 days of purchase, the foregoing limited warranty will apply for a duration of three years for tools. All batteries and chargers will remain under the two-year limited warranty.

Notwithstanding the foregoing, if a SKIL consumer tool is used for industrial, professional, or commercial purposes, the foregoing warranty will apply for a duration of ninety days, regardless of registration.

SELLER'S SOLE OBLIGATION AND YOUR EXCLUSIVE REMEDY under this Limited Warranty and, to the extent permitted by law, any warranty or condition implied by law, shall be the repair or replacement of parts, without charge, which are defective in material or workmanship and which have not been misused, carelessly handled, or repaired by persons other than Seller or Authorized Service Station. To make a claim under this Limited Warranty, you must return the complete product, transportation prepaid, to any SKIL Factory Service Center or Authorized Service Station. For Authorized SKIL Power Tool Service Stations, please visit www.Registermyskil.com or call 1-877-SKIL-999 (1-877-754-5999).

THIS WARRANTY DOES NOT COVER ROUTINE MAINTENANCE PARTS AND CONSUMABLES THAT CAN WEAR OUT FROM NORMAL USE WITHIN THE WARRANTY PERIOD, INCLUDING BLADES, TRIMMER HEADS, CHAIN BARS, SAW CHAINS, BELTS, SCRAPER BARS, AND BLOWER NOZZLES.

ANY IMPLIED WARRANTIES APPLICABLE TO A PRODUCT SHALL BE LIMITED IN DURATION EQUAL TO THE DURATION OF THE EXPRESS WARRANTIES APPLICABLE TO SUCH PRODUCT, AS SET FORTH IN THE FIRST PARAGRAPH ABOVE. SOME STATES IN THE U.S., SOME CANADIAN PROVINCES DO NOT ALLOW LIMITATIONS ON HOW LONG AN IMPLIED WARRANTY LASTS, SO THE ABOVE LIMITATION MAY NOT APPLY TO YOU. THIS WARRANTY DOES NOT COVER THE DAMAGE RESULTING FROM MODIFICATION, ALTERATION, OR UNAUTHORIZED REPAIR.

IN NO EVENT SHALL SELLER BE LIABLE FOR ANY INCIDENTAL OR CONSEQUENTIAL DAMAGES (INCLUDING BUT NOT LIMITED TO LIABILITY FOR LOSS OF PROFITS) ARISING FROM THE SALE OR USE OF THIS PRODUCT. SOME STATES IN THE U.S. AND SOME CANADIAN PROVINCES DO NOT ALLOW THE EXCLUSION OR LIMITATION OF INCIDENTAL OR CONSEQUENTIAL DAMAGES, SO THE ABOVE LIMITATION OR EXCLUSION MAY NOT APPLY TO YOU.

THIS LIMITED WARRANTY GIVES YOU SPECIFIC LEGAL RIGHTS, AND YOU MAY ALSO HAVE OTHER RIGHTS WHICH VARY FROM STATE TO STATE IN THE U.S., PROVINCE TO PROVINCE IN CANADA AND FROM COUNTRY TO COUNTRY. THIS LIMITED WARRANTY APPLIES ONLY TO PRODUCTS SOLD WITHIN THE UNITED STATES OF AMERICA, CANADA AND THE COMMONWEALTH OF PUERTO RICO. FOR WARRANTY COVERAGE WITHIN OTHER COUNTRIES, CONTACT YOUR LOCAL SKIL DEALER OR IMPORTER.

© Chervon North America, 1203 E. Warrenville Rd, Naperville, IL 60563.

# TABLE DES MATIÈRES

**Consignes de sécurité importantes. . . . . 20-23**

**Symboles . . . . . 24-27**

**Familiarisez-vous avec votre attachement de pelle à neige . . . . . .28**

**Spécifications . . . . . .28**

**Assemblage . . . . . .29**

**Instructions pour l'utilisation. . . . . 30-32**

**Maintenance. . . . . .33**

**Recherche de la cause des problèmes . . . . . .34**

**Garantie limitée des outils grand public SKIL . . . . . .35**

**⚠ AVERTISSEMENT**

- La poussière créée pendant le ponçage, le sciage, le polissage, le perçage et d'autres activités liées à la construction peut contenir des produits chimiques reconnus par l'État de la Californie comme étant la cause de cancer, d'anomalies congénitales et d'autres problèmes liés aux fonctions reproductrices. Voici des exemples de ces produits chimiques :
- du plomb provenant de peintures à base de plomb;
- de la silice cristalline provenant de la brique, du ciment ou d'autres matériaux de maçonneries;
- de l'arsenic et du chrome provenant du bois d'œuvre traité avec un produit chimique.
- Les risques liés à l'exposition à ces produits varient selon le nombre de fois où vous pratiquez ces activités. Pour réduire votre exposition à ces produits chimiques :
- travaillez dans un endroit bien ventilé;
- munissez-vous de l'équipement de sécurité approuvé tel que des masques antipoussières conçus spécialement pour filtrer les particules microscopiques;
- évitez l'exposition prolongée à la poussière causée par le ponçage mécanique, le sciage, le polissage, le perçage et d'autres activités liées à la construction; Portez un équipement de protection et lavez à l'eau et au savon toutes les parties exposées. Les poussières pénétrant dans votre bouche ou dans vos yeux et les poussières se déposant sur votre peau peuvent causer l'absorption de produits chimiques dangereux.

# CONSIGNES DE SÉCURITÉ IMPORTANTES

## Avertissements Généraux Relatifs À La Sécurité Pour Les Outils Électriques

**⚠ AVERTISSEMENT** **Lisez tous les avertissements de sécurité, instructions, illustrations et caractéristiques techniques fournis avec cet outil électrique.** La non-observation de toutes les instructions figurant ci-après pourrait causer un choc électrique, un incendie et/ou des blessures graves.

**CONSERVEZ TOUS LES AVERTISSEMENTS ET TOUTES LES INSTRUCTIONS POUR RÉFÉRENCE FUTURE**

Le terme « outil électrique » dans les avertissements fait référence à votre outil électrique alimenté par le secteur (outil filaire) ou par pile (outil sans fil).

1) **Sécurité de la zone de travail**

   a) **Gardez votre zone de travail propre et bien éclairée.** Des zones encombrées ou sombres sont propices aux accidents.

   b) **N'utilisez pas des outils électriques dans une atmosphère explosive, par exemple en présence de liquides, de gaz ou de poussières inflammables.** Les outils électriques produisent des étincelles qui risquent de mettre feu aux poussières ou émanations de fumée.

   c) **Gardez les enfants et autres personnes présentes à une distance suffisante lorsque vous utilisez un outil électrique.** Des distractions risqueraient de vous faire perdre le contrôle.

2) **Sécurité électrique**

   a) **La fiche de l'outil électrique doit correspondre à la prise de courant. Ne modifiez jamais la fiche de quelque façon que ce soit. N'utilisez pas d'adaptateurs de fiches avec des outils électriques mis à la terre/à la masse.** L'emploi de fiches non modifiées et de prises de courant correspondant naturellement aux fiches réduira le risque de choc électrique.

   b) **Évitez tout contact de votre corps avec des surfaces mises à la terre ou à la masse telles que des surfaces de tuyaux, de radiateurs, de cuisinières et de réfrigérateurs.** Il existe un risque accru de choc électrique si votre corps est en contact avec la terre ou la masse.

   c) **N'exposez pas la machine à la pluie ou à un environnement humide lors de son utilisation.** La pénétration d'eau dans la machine peut augmenter le risque de choc électrique ou de dysfonctionnement pouvant entraîner des blessures corporelles.

   d) **N'utilisez pas le cordon de façon abusive. N'utilisez pas le cordon pour porter, tirer ou débrancher l'outil électrique. Tenez le cordon à distance de toute source de chaleur, d'huile, de bords tranchants ou de pièces mobiles.** Des cordons endommagés ou entortillés augmentent le risque de choc électrique.

   e) **Lorsque vous utilisez un outil électrique à l'extérieur, employez un cordon de rallonge approprié pour un emploi à l'extérieur.** L'utilisation d'un cordon approprié pour une utilisation à l'extérieur réduit le risque de choc électrique.

   f) **S'il est inévitable d'utiliser un outil électrique dans un environnement humide, utilisez une alimentation protégée par un disjoncteur avec circuit de fuite à la terre (GFCI).** L'utilisation d'un circuit GFCI réduit le risque de choc électrique.

3) **Sécurité personnelle**

   a) **Faites preuve de vigilance et de bon sens, et observez attentivement ce que vous faites lorsque vous utilisez un outil électrique. N'utilisez pas un outil électrique si vous êtes fatigué(e) ou sous l'influence de drogues, d'alcool ou de médicaments.** Un simple moment d'inattention pendant que vous utilisez un outil électrique pourrait causer une blessure grave.

b) **Utilisez des équipements de protection personnelle. Portez toujours des équipements de protection des yeux.** Des équipements de protection tels qu'un masque de protection contre la poussière, des chaussures de sécurité antidérapantes, un casque ou un dispositif de protection de l'ouïe utilisés en fonction des conditions réduiront le nombre des blessures.

c) **Prévenez une mise en marche accidentelle. Assurez-vous que l'interrupteur est dans la position d'arrêt (OFF) avant de connecter l'appareil à une source d'alimentation et/ou à un bloc-piles, de le soulever ou de le transporter.** Le fait de transporter des outils électriques avec le doigt sur l'interrupteur ou de mettre sous tension des outils électriques avec l'interrupteur en position de marche invite les accidents.

d) **Retirez toute clé de réglage pouvant être attachée à l'outil avant de mettre l'outil électrique sous tension.** Une clé laissée attachée à une pièce en rotation de l'outil électrique pourrait causer une blessure.

e) **Ne vous penchez pas excessivement au-dessus de la souffleuse. Veillez à toujours garder un bon équilibre et un appui stable.** Ceci permet de mieux contrôler l'outil électrique dans des situations inattendues.

f) **Portez des vêtements appropriés. Ne portez pas de bijoux ou de vêtements amples. Gardez vos cheveux et vos vêtements à une distance suffisante des pièces mobiles.** Les vêtements amples, bijoux ou cheveux longs pourraient être attrapés par des pièces mobiles.

g) **Si des dispositifs sont fournis pour le raccordement d'accessoires d'extraction et de collecte de la poussière, assurez-vous qu'ils sont connectés et utilisés de façon appropriée.** L'emploi correct des accessoires de collecte de la poussière peut réduire les dangers associés à la poussière.

h) **Ne laissez pas la familiarité résultant de l'utilisation fréquente des outils vous inciter à devenir complaisant(e) et à ignorer les principes de sécurité des outils.** Une action négligente pourrait causer des blessures graves en une fraction de seconde.

4) **Utilisation et entretien de l'outil électrique**

a) **N'imposez pas de contraintes excessives à l'outil électrique. Utilisez l'outil électrique approprié pour votre application.** L'outil électrique correct fera le travail plus efficacement et avec plus de sécurité à la vitesse à laquelle il a été conçu pour fonctionner.

b) **N'utilisez pas l'outil électrique si l'interrupteur de marche/arrêt ne permet pas de le mettre sous tension/hors tension.** Tout outil électrique qui ne peut pas être contrôlé par son interrupteur est dangereux et doit être réparé.

c) **Débranchez la fiche de la prise secteur et/ou retirez le bloc-piles de l'outil électrique (s'il est amovible) avant d'y apporter de quelconques modifications, de changer d'accessoire ou de ranger l'outil électrique.** De telles mesures de sécurité préventives réduisent le risque de déclenchement accidentel de l'outil électrique.

d) **Rangez les outils électriques qui ne sont pas utilisés activement hors de portée des enfants, et ne laissez aucune personne n'ayant pas lu ces instructions et ne sachant pas comment utiliser un tel outil se servir de cet outil.** Les outils électriques sont dangereux quand ils sont entre les mains d'utilisateurs n'ayant pas reçu la formation nécessaire à leur utilisation.

e) **Entretenez de façon appropriée les outils électriques et les accessoires. Assurez-vous que les pièces en mouvement sont bien alignées et qu'elles ne se coincent pas, qu'il n'y a pas de pièces cassées ou qu'il n'existe aucune situation pouvant affecter le fonctionnement de l'outil électrique. Si l'outil électrique est endommagé, faites-le réparer avant de vous en servir à nouveau.** De nombreux accidents sont causés par des outils électriques mal entretenus.

f) **Gardez les outils de coupe tranchants et propres.** Des outils de coupe entretenus de façon adéquate avec des bords de coupe tranchants sont moins susceptibles de se coincer et sont plus faciles à contrôler.

g) **Utilisez l'outil électrique, les accessoires, les mèches de perçage, etc. conformément à ces instructions, en tenant compte des conditions de travail et de la tâche à accomplir.** L'utilisation de l'outil électrique pour des opérations différentes de celles pour lesquelles il est conçu pourrait causer une situation dangereuse.

h) **Gardez les poignées et les surfaces de préhension propres, sèches et exemptes de toute trace d'huile ou de graisse.** Les poignées et les surfaces de préhension glissantes ne permettent pas une manipulation et un contrôle sûrs de l'outil dans des situations inattendues.

5) **Utilisation et entretien de l'outil électrique à pile**

a) **Ne rechargez l'outil qu'avec le chargeur indiqué par le fabricant.** Un chargeur qui est approprié pour un type de bloc-piles pourrait créer un risque d'incendie quand il est utilisé avec un autre bloc-piles.

b) **Utilisez votre outil exclusivement avec des blocs-piles conçus spécifiquement pour celui-ci.** L'emploi de tout autre bloc-piles risquerait de causer des blessures et un incendie.

c) **Lorsque le bloc-piles n'est pas utilisé, gardez-le à une distance suffisante des autres objets en métal, comme des trombones, pièces de monnaie, clés, clous, vis ou autres petits objets en métal qui pourraient établir une connexion entre une borne et une autre.** Le court-circuitage des bornes d'une pile pourrait causer des brûlures ou un incendie.

d) **Dans des conditions d'utilisation abusives, du liquide pourrait être éjecté de la pile; évitez tout contact avec ce liquide. En cas de contact accidentel, lavez avec de l'eau. En cas de contact de liquide avec les yeux, consultez un professionnel de santé.** Tout liquide éjecté d'une pile peut causer de l'irritation ou des brûlures.

e) **N'utilisez pas un bloc-piles ou un outil qui est endommagé ou a été modifié.** Des piles endommagées ou modifiées peuvent se comporter de façon imprévisible et causer un incendie, une explosion ou des blessures.

f) **N'exposez pas un bloc-piles ou un outil à un feu ou à une température excessive.** L'exposition à un feu ou à une température supérieure à 130° C / 265° F pourrait causer une explosion.

g) **Suivez toutes les instructions relatives à la charge et ne chargez pas le bloc-piles ou l'outil en dehors de la plage de température indiquée dans les instructions.** Une charge dans des conditions appropriées ou à des températures en dehors de la plage spécifiée pourrait endommager la pile et augmenter le risque d'incendie.

6) **Service après-vente**

a) **Faites entretenir votre outil électrique par un réparateur compétent n'utilisant que des pièces de rechange identiques.** Ceci assurera le maintien de la sécurité de l'outil électrique.

b) **Ne tentez jamais de réparer des blocs-piles endommagés.** La réparation de blocs-piles ne doit être effectuée que par le fabricant ou un prestataire de services agréé.

## Avertissements relatifs à la sécurité concernant l'attachement de pelle à neige

a) **Portez un dispositif approprié de protection de l'ouïe pendant l'utilisation.** Dans certaines conditions d'utilisation et en fonction de la durée de cette utilisation, le bruit émis par cet outil peut contribuer à une perte auditive.

b) **Évitez les environnements dangereux** -- N'utilisez pas des équipements électriques dans un endroit mouillé ou humide.

c) **N'utilisez pas cet équipement sous la pluie.**

d) **Gardez les enfants à distance** -- Tous les visiteurs doivent rester à au moins 15 m / 50 pi de distance de la zone de travail.

**e) Habillez-vous de façon appropriée** -- Ne portez pas de vêtements amples ou de bijoux. Ils risqueraient d'être happés par des pièces mobiles. Le port de gants en caoutchouc et de chaussures de travail solides est recommandé si vous travaillez à l'extérieur. Portez un chapeau ou une coiffe de protection si vous avez les cheveux longs.

**f) Portez des lunettes de sécurité. Utilisez toujours un masque de protection contre la poussière ou une protection du visage si la tâche que vous allez accomplir va produire de la poussière.**

**g) Utilisez l'équipement approprié** -- N'utilisez pas l'équipement pour une tâche différente de celle pour laquelle il a été conçu.

**h) N'exercez pas une pression excessive sur l'équipement** -- Votre équipement fera mieux le travail pour lequel il est conçu tout en réduisant le risque de blessure si vous l'utilisez à la vitesse pour laquelle il a été conçu.

**i) Ne vous penchez pas au-dessus de l'équipement** -- Veillez à toujours garder un bon équilibre et un appui stable.

**j) Restez alerte** -- Surveillez attentivement ce que vous êtes en train de faire. Faites preuve de bon sens. N'utilisez pas cet équipement lorsque vous êtes fatigué(e).

**k) Maintenez les dispositifs de protection en place et en état de fonctionnement.**

**l) Gardez les mains et les pieds à une distance suffisante de la vis sans fin.**

**m) Rangez les équipements inutilisés à l'intérieur** -- Quand ils ne sont pas utilisés, ces produits doivent être rangés à l'intérieur, dans un endroit sec et en hauteur ou dans un endroit fermé à clé avec le bloc-piles débranché et hors de portée des enfants.

**n) Entretenez scrupuleusement cet équipement** -- Un bord de coupe bien affûté et propre assurera la meilleure performance possible et réduira le risque de blessures. Suivez les instructions pour le graissage ainsi que pour le changement d'accessoires. Gardez les poignées propres, sèches et exemptes de toute trace d'huile ou de graisse.

**o) Inspectez les pièces endommagées** -- Avant de continuer à utiliser votre équipement, un dispositif de protection ou tout autre élément qui est endommagé doit faire l'objection d'une inspection approfondie pour vous assurer qu'il fonctionnera toujours correctement et en remplissant la fonction prévue. Vérifiez que les pièces mobiles sont correctement alignées, qu'elles ne se coincent pas, qu'elles sont bien assujetties et qu'elles ne sont pas brisées, vérifiez leur montage et remédiez à tous autres problèmes qui risqueraient d'affecter le fonctionnement de l'outil. Un dispositif de protection ou tout autre composant endommagé doit être réparé de façon approprié ou remplacé par un centre de service après-vente agréé, sauf indication contraire par ailleurs dans ce mode d'emploi.

**p) N'utilisez pas cet équipement sur une surface gravillonnée.**

**q) Portez des bottes en caoutchouc lorsque vous utilisez la pelle à neige.**

**r) Ne laissez jamais des enfants utiliser cet équipement. Ne laissez jamais des adultes utiliser cet équipement sans leur avoir donné les instructions nécessaires au préalable.**

**s) Faites en sorte que personne, tout particulièrement de petits enfants, ne se trouve dans la zone de travail.**

**t) Faites preuve de prudence pour ne pas risquer de glisser ou de tomber, notamment lorsque vous utilisez l'attachement de pelle à neige en marche arrière.**

**u) Utilisez cet équipement uniquement avec le bloc moteur SKIL PH0040 de 40 V.**

**REMARQUE : VOIR LE MODE D'EMPLOI DE VOTRE BLOC MOTEUR SKIL PH0040 POUR PLUS DE RÈGLES DE SÉCURITÉ SPÉCIFIQUES.**

# CONSERVEZ CES INSTRUCTIONS!

# SYMBOLES

## Symboles de sécurité

L'objectif des symboles de sécurité est d'attirer votre attention sur les dangers potentiels. Vous devez examiner attentivement et bien comprendre les symboles de sécurité et les explications qui les accompagnent. Les symboles d'avertissement en tant que tels n'éliminent pas le danger. Les consignes et les avertissements qui y sont associés ne remplacent en aucun cas les mesures préventives adéquates.

**⚠ AVERTISSEMENT** Assurez-vous de lire et de comprendre toutes les consignes de sécurité présentées dans le présent guide d'utilisation, notamment toutes les consignes de sécurité indiquées par « **DANGER** », « **AVERTISSEMENT** » et « **ATTENTION** » avant d'utiliser cet outil. Le fait de ne pas respecter toutes les consignes de sécurité ci-dessous peut causer un choc électrique, un incendie ou des blessures graves.

| Les définitions ci-dessous décrivent le degré de gravité pour chaque mot-indicateur. Veuillez lire ce guide et prêter attention à ces symboles. | |
|---|---|
| ⚠ | Voici le pictogramme d'alerte de sécurité. Il sert à vous indiquer les risques potentiels de blessures. Respectez toutes les consignes de sécurité associées à ce pictogramme pour éviter les risques de blessures ou de mort. |
| **⚠ DANGER** | DANGER indique un danger imminent qui, s'il n'est pas évité, causera des blessures graves ou la mort. |
| **⚠ AVERTISSEMENT** | AVERTISSEMENT indique un risque pouvant entraîner des blessures graves ou la mort s'il n'est pas prévenu. |
| **⚠ ATTENTION** | ATTENTION, utilisée avec le symbole d'alerte de sécurité, indique un risque potentiel qui, s'il n'est pas éliminé, provoquera des blessures mineures ou moyennement graves. |

## Messages d'information et de prévention des dommages

Ces messages contiennent des renseignements importants à l'intention de l'utilisateur ainsi que des consignes à respecter. Le non-respect de celles-ci peut occasionner des dommages à l'équipement ou d'autres dommages matériels. Chaque message est précédé du mot « **AVIS** », comme dans l'exemple ci-dessous :

**AVIS** : Ne pas suivre ces consignes pourrait occasionner des dommages à l'équipement ou d'autres dommages matériels.

**⚠ AVERTISSEMENT** L'utilisation de tout outil électrique peut entraîner la projection de corps étrangers dans les yeux et ainsi causer des lésions oculaires graves. Lorsque vous utilisez un outil électrique, portez toujours des lunettes de sécurité pourvues d'écrans latéraux et d'un écran facial panoramique, au besoin. Nous recommandons le port d'un masque de sécurité panoramique par-dessus les lunettes ou de lunettes de sécurité standard avec écrans latéraux. Portez toujours des protecteurs oculaires conformes à la norme ANSI Z87.1.

# SYMBOLES (SUITE)

**IMPORTANT:** Certains des symboles suivants peuvent être utilisés sur votre outil. Veuillez les étudier et apprendre leur signification. L'interprétation correcte de ces symboles vous aidera à mieux utiliser votre outil et à vous en servir plus efficacement et en toute sécurité.

| Symbole | Nom | Désignation / Explication |
|---|---|---|
| V | Volts | Tension (potentiel) |
| A | Ampères | Courant |
| Hz | Hertz | Fréquence (cycles par seconde) |
| W | Watts | Puissance |
| kg | Kilogrammes | Poids |
| min | Minutes | Heure |
| s | Seconds | Heure |
| Wh | Watt-heures | Capacité de la pile |
| Ah | Ampères-heures | Capacité de la pile |
| ø | Diamètre | Taille des mèches, des meules, etc. |
| $n_0$ | Vitesse maximum | Vitesse de rotation maximum |
| …/min | Nombre de tours ou mouvements de va-et-vient par minute | Révolutions, coups, vitesse de surface, orbites, , etc. par minute |
| O | Position de désactivation | Vitesse nulle, couple nul... |
| 1,2,3,… I,II,III, | Paramètres du sélecteur | Réglages de la vitesse, du couple ou de la position. Plus haut signifie une vitesse plus élevée. |
| 0 ◢ | Sélecteur à variation infinie avec position d'arrêt | La vitesse augmente à partir du réglage 0 |
| ➡ | Flèche | Action dans le sens de la flèche |
| ∿ | Courant alternatif (c.a.) | Type ou caractéristique du courant |
| ⎓ | Courant continu (c.c.) | Type ou caractéristique du courant |
| ≂ | Courant alternatif ou continu (c.a./c.c.) | Type ou caractéristique du courant |
| ⧈ | Construction de Classe II | Désigne des outils de construction à double isolation. |
| ⏚ | Mise à la terre de protection | Borne de mise à la terre |
| RECYCLE RBRC Li-ion 1-800-822-8837 | Joint d'étanchéité Li-ion RBRC | Désigne un programme de recyclage des piles Li-ion |

| Symbole | Nom | Désignation / Explication |
|---|---|---|
| | Lisez le symbole dans le mode d’emploi | Alerte l’utilisateur pour qu’il lise le mode d’emploi |
| | Symbole de port de lunettes de sécurité | Alerte l’utilisateur pour lui demander de porter un dispositif de protection des yeux. |
| | Portez des gants de protection. | Informe les utilisateurs pour qu’ils portent des gants de protection |
| | DANGER — Gardez vos mains éloignées de l’hélice. | N’utilisez pas vos mains pour déboucher l’ensemble de vis sans fin. |
| | Gardez vos pieds à distance de l’hélice | Gardez vos pieds éloignés de l’hélice en rotation |
| | Faites attention aux objets projetés. | Alerte l'utilisateur pour qu'il se méfie des objets projetés. |
| | Débranchez la pile avant toute opération d’entretien. | Alerte l'utilisateur pour qu’il débranche la pile avant toute opération d'entretien. |

# SYMBOLES (RENSEIGNEMENTS EN MATIÈRE D'HOMOLOGATION)

**IMPORTANT:** Certains des symboles suivants, qui fournissent des renseignements en matière d'homologation, peuvent figurer sur l'outil. Familiarisez-vous avec eux et apprenez leur signification. En comprenant ces symboles, vous serez en mesure de faire fonctionner cet outil de façon adéquate et sécuritaire.

| Symbole | Forme au long et explication |
|---|---|
| | Ce symbole indique que cet outil est répertorié par Underwriters Laboratories. |
| | Ce symbole indique que cet composant est reconnu par Underwriters Laboratories. |
| | Ce symbole indique que cet outil est répertorié par Underwriters Laboratories, selon les normes américaines et canadiennes. |
| | Ce symbole indique que cet outil est répertorié par l'Association canadienne de normalisation. |
| | Ce symbole indique que cet outil est répertorié par l'Association canadienne de normalisation et qu'il est conforme aux normes américaines et canadiennes. |
| | Ce symbole indique que cet outil est répertorié par Intertek Testing et qu'il est conforme aux normes américaines et canadiennes. |
| | Ce symbole indique que cet outil est répertorié par SGS Testing et qu'il est conforme aux normes américaines et canadiennes. |

# FAMILIARISEZ-VOUS AVEC VOTRE ATTACHEMENT DE PELLE À NEIGE

Fig. 1

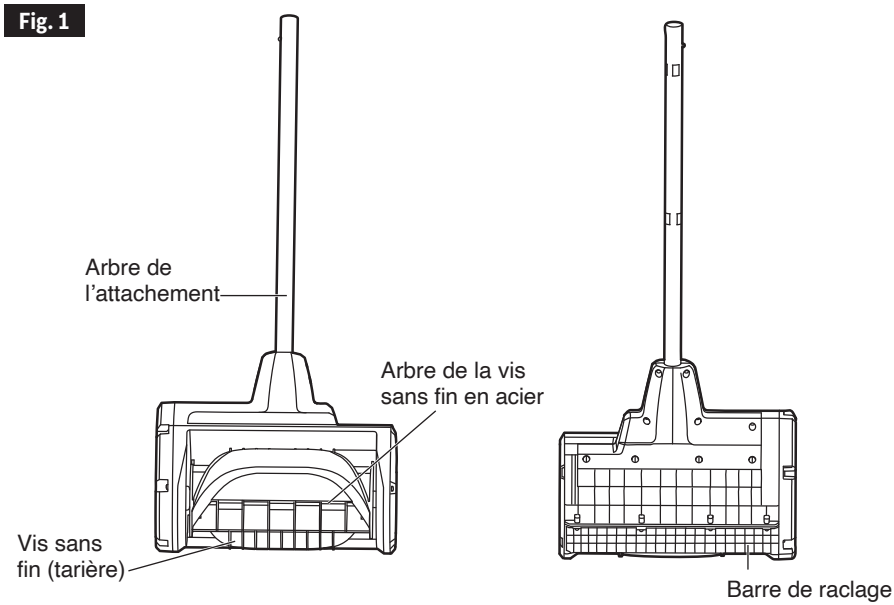


**⚠ AVERTISSEMENT** Retirez l'outil de l'emballage et examinez-le soigneusement. Ne jetez pas le carton ou tout autre matériel d'emballage avant d'avoir examiné toutes les pièces.

**⚠ AVERTISSEMENT** Si un composant quelconque de l'outil est manquant ou endommagé, ne branchez pas la pile pour utiliser l'outil jusqu'à ce que ce composant ait été réparé ou remplacé. Si vous ne tenez pas compte de cet avertissement, vous risquez de subir une blessure grave.

# SPÉCIFICATIONS

| | |
|---|---|
| Largeur de dégagement | 30,48 cm / 12 po |
| Hauteur d'admission | 15,24 mm / 6 po |
| Distance de projection maximum | 6,1 m / 20 pi |
| Température de fonctionnement recommandée | -20° C -- 10° C / -4° F -- 50° F |
| Température de stockage recommandée | -20° C -- 40° C / -4° F – 104° F |

# ASSEMBLAGE

**⚠ AVERTISSEMENT** **Pour empêcher tout démarrage accidentel qui pourrait causer une blessure grave, retirez toujours le bloc-piles de l'outil lorsque vous effectuez le montage de pièces, des réglages ou le nettoyage de l'outil – ou lorsque vous n'allez pas vous en servir pendant un certain temps.**

**⚠ AVERTISSEMENT** **Si certaines pièces sont endommagées ou manquantes, n'utilisez pas ce produit avant que ces pièces aient été remplacées.** L'utilisation de ce produit avec des pièces endommagées ou manquantes pourrait causer des blessures graves.

## Connexion de l'attachement de pelle à neige au bloc moteur

**⚠ AVERTISSEMENT** **N'utilisez jamais le bloc moteur sans attachement installé.**

### Installation de l'attachement

a. Détachez le bloc-piles du bloc moteur.

b. Desserrez le bouton à ailettes de l'arbre du bloc moteur (Fig. 2a).

c. Le bloc moteur comporte deux rainures sur le coupleur, **SEULE** la rainure 1 est utilisée pour connecter un attachement.

d. Alignez la goupille à ressort de l'arbre de l'attachement sur la rainure 1 du coupleur et poussez l'arbre de l'attachement dans l'arbre du moteur jusqu'à ce que la goupille sorte de la rainure et que vous entendiez un déclic en même temps. (Fig. 2b).

e. Tirez sur l'arbre de l'attachement pour vérifier qu'il est bien verrouillé dans le coupleur.

f. Serrez à fond le bouton à ailettes.

### Retrait de l'attachement (Fig. 2c)

a. Retirez le bloc-piles.

b. Desserrez le bouton à ailettes.

c. Appuyez sur la goupille à ressort et tirez sur l'arbre de l'attachement pour le faire sortir du coupleur.

**Fig. 2a**

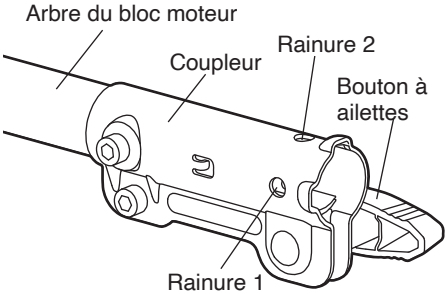


**Fig. 2b**

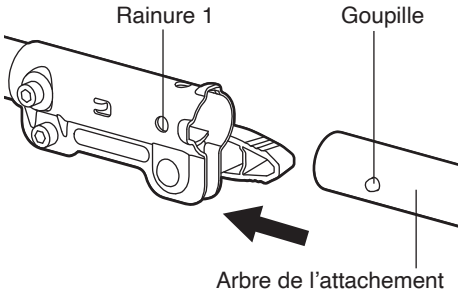


**Fig. 2c**

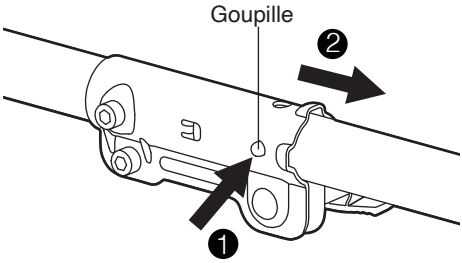

# INSTRUCTIONS POUR L'UTILISATION

**⚠ AVERTISSEMENT** **Pour réduire les risques d'incendie, de blessures et de dommages au produit dus à un court-circuit, ne plongez jamais votre outil, le bloc-piles ou le chargeur dans un liquide, et ne laissez pas de liquide s'écouler à l'intérieur de ceux-ci.** Des liquides corrosifs ou conducteurs tels que l'eau de mer, certains produits chimiques industriels, l'eau de Javel ou des produits contenant de l'eau de Javel, etc. peuvent causer un court-circuit.

**⚠ AVERTISSEMENT** **N'utilisez pas d'attachements ou d'accessoires qui ne sont pas recommandés par le fabricant de ce produit.** L'utilisation d'attachements ou d'accessoires qui ne sont pas recommandés peut causer des blessures graves.

**⚠ AVERTISSEMENT** **Ne tentez pas de modifier cet outil ou le bloc-piles, ou de créer des accessoires qu'il n'est pas recommandé d'utiliser avec cet outil.** Une telle altération ou modification constituerait une utilisation abusive et pourrait créer une situation dangereuse avec risque de blessures graves.

**⚠ AVERTISSEMENT** **Pour empêcher tout démarrage accidentel qui pourrait causer une blessure grave, retirez toujours le bloc-piles de l'outil lorsque vous effectuez le montage de pièces, des réglages ou le nettoyage de l'outil – ou lorsque vous n'allez pas vous en servir pendant un certain temps.**

**⚠ AVERTISSEMENT** **Ne laissez pas l'habitude de l'utilisation de ce produit vous empêcher de prendre toutes les précautions requises.** N'oubliez jamais qu'une fraction de seconde d'inattention suffit pour entraîner de graves blessures.

**⚠ AVERTISSEMENT** **Portez toujours des lunettes de sécurité avec des écrans latéraux marqués comme étant conformes à la norme ANSI Z87.1, ainsi que des protège-oreilles. Si vous ne portez pas ces dispositifs de protection, vous pourriez subir des blessures graves, y compris en conséquence de la projection d'objets dans vos yeux.**

- Empêchez une mise en marche accidentelle. Assurez-vous que l'interrupteur est dans la position d'arrêt avant de le connecter au bloc-piles, ou de soulever ou de transporter votre équipement. Le fait de transporter cet outil électrique avec le doigt sur l'interrupteur ou de le mettre sous tension avec l'interrupteur en position de marche invite les accidents.
- Ne mettez pas les mains ou les pieds à proximité de pièces en rotation ou sous des pièces en rotation.
- Faites preuve d'une extrême prudence lors de l'utilisation de cet équipement, en particulier lors de la traversée d'une allée avec du gravier, d'un trottoir ou d'une route. Restez vigilant(e) en raison de dangers cachés et/ou de risques en rapport avec la circulation.
- Après avoir heurté un corps étranger, arrêtez la pelle à neige, retirez le bloc-piles, inspectez minutieusement l'attachement de pelle à neige pour détecter tout dommage possible et réparez les dommages avant de redémarrer et d'utiliser à nouveau l'attachement de pelle à neige.
- Si l'équipement commence à vibrer de façon anormale, arrêtez immédiatement l'équipement et recherchez immédiatement la cause du problème. Des vibrations sont généralement un signe avant-coureur d'un problème.
- Arrêtez l'équipement chaque fois que vous quittez la position d'utilisation, avant de déboucher le carter du système de projection à vis sans fin (tarière) et lors de toute réparation, de tout réglage ou de toute inspection.
- Lors du nettoyage, de la réparation ou de l'inspection de l'attachement de pelle à neige, arrêtez le moteur et assurez-vous que l'ensemble du système de projection à vis sans fin a bien été désactivé. Retirez le-piles pour éviter que quelqu'un ne fasse démarrer accidentellement le moteur.
- Faites preuve d'une grande prudence lorsque vous utilisez cet équipement sur une pente.
- N'utilisez jamais l'attachement de pelle à neige sans que les dispositifs de protection ou

autres systèmes de sécurité ne soient en place et fonctionnent correctement.

- Ne dirigez jamais la décharge vers des endroits où des personnes se trouvent ou vers des zones où des dommages matériels peuvent se produire. Gardez les enfants et les autres personnes à l'écart.
- Ne surchargez pas la capacité de l'équipement en essayant de déblayer de la neige à une vitesse trop rapide.
- Retirez le bloc-piles lorsque l'attachement de pelle à neige est transporté ou n'est pas utilisé.
- N'utilisez que des attachements et des accessoires approuvés par le fabricant de l'attachement de pelle à neige.
- N'utilisez jamais l'attachement de pelle à neige sans avoir une bonne visibilité ou assez de lumière. Soyez toujours stable sur vos pieds et tenez fermement les poignées.
- **Marchez. Ne courez jamais.**

## Dégagement d'un système de projection à vis sans fin bouché

Le contact des mains avec le système de projection à vis sans fin en rotation est la cause la plus fréquente des blessures associées à l'attachement de pelle à neige. N'utilisez jamais votre main pour nettoyer le système de projection à vis sans fin.

**Pour dégager le système de projection à vis sans fin**

- METTEZ LE MOTEUR HORS TENSION !
- Retirez le bloc-piles de l'équipement.
- Attendez 10 secondes pour vous assurer que la vis sans fin a cessé de tourner.
- Utilisez toujours un outil de nettoyage de tarière, comme une tige en bois ou d'autres outils de nettoyage disponibles dans le commerce, pour nettoyer la vis sans fin ; n'utilisez pas votre main.

## Application

Vous pouvez utiliser ce produit pour faire ce qui suit :

- Enlever la neige des zones telles que les allées et les trottoirs lorsque l'épaisseur de la neige est inférieure à 15 cm / 6 po.

## Utilisation de l'attachement de pelle à neige avec un bloc moteur :

**⚠ AVERTISSEMENT** N'utilisez jamais l'attachement de pelle à neige sur des lacs, des rivières ou des surfaces similaires gelées. La mort ou des blessures graves pourraient survenir si la glace se brisait.

**⚠ AVERTISSEMENT** N'utilisez jamais l'attachement de pelle à neige sur un toit ou sur une autre surface instable, car cela pourrait entraîner des blessures graves ou mortelles.

**⚠ AVERTISSEMENT** N'utilisez pas l'attachement de pelle à neige sur la glace, car l'opérateur risuqerait de glisser et de tomber, ce qui pourrait entraîner des blessures graves.

**⚠ AVERTISSEMENT** Ne portez pas de bijoux , d'écharpes ou de vêtements amples. Ils peuvent être happés par des pièces mobiles et provoquer la mort ou des blessures graves.

**⚠ AVERTISSEMENT** Ne dirigez jamais l'attachement de pelle à neige en direction d'autres personnes ou d'animaux domestiques. La projection de neige ou d'objets peut causer des blessures graves.

**⚠ AVERTISSEMENT** Assurez-vous que la zone à déblayer est exempte de pierres, de bâtons, de fils, de gravier et d'autres objets qui pourraient être accidentellement projetés par l'attachement de pelle à neige dans n'importe quelle direction et causer des blessures graves à l'opérateur et à d'autres personnes.

Lors de l'utilisation de l'attachement de pelle à neige, tenez l'outil avec une prise ferme des deux mains pendant le fonctionnement (Fig. 3).

Fig. 3

- Notez la direction du vent avant de commencer. Dans la mesure du possible, déchargez la neige dans la même direction que le vent pour éviter qu'elle ne soit projetée dans votre visage.
- Certaines parties de l'attachement de pelle à neige peuvent geler dans des conditions météorologiques extrêmes. N'essayez pas de faire fonctionner l'outil avec des pièces gelées.
- Si l'outil entre en contact avec un quelconque type d'obstruction pendant le fonctionnement, arrêtez-le et retirez le bloc-piles. Inspectez soigneusement l'outil avant de l'utiliser.
- Si la neige est trop épaisse et plus profonde que la profondeur de déblaiement, il faudra peut-être plus d'un passage pour déblayer.
- Une fois que vous aurez terminé, laissez l'outil continuer à fonctionner pendant quelques minutes pour permettre à toute la neige de sortir de la vis sans fin avant de le ranger.

**Pour mettre en marche / arrêter l'attachement de pelle à neige**

Voir la section intitulée « DÉMARRAGE/ARRÊT DU BLOC MOTEUR » dans le mode d'emploi du bloc moteur PH0040.

# MAINTENANCE

**⚠ AVERTISSEMENT** Tout entretien doit être effectué par un technicien qualifié exclusivement.

**⚠ AVERTISSEMENT** Avant de nettoyer ou d'effectuer tout entretien, retirez la pile de l'outil. Pour assurer un fonctionnement sûr et correct, gardez toujours l'outil et ses fentes de ventilation propres.

## Nettoyage de la pelle à neige

a. Pour assurer un fonctionnement sûr et correct, gardez toujours l'équipement et ses fentes de ventilation propres.
b. Évitez d'utiliser des solvants lorsque vous nettoyez des pièces en plastique. Utilisez uniquement un chiffon propre pour enlever les saletés, la poussière, l'huile, la graisse, etc. Lorsque vous nettoyez l'attachement de pelle à neige, ne l'immergez PAS dans de l'eau ou dans d'autres liquides.

## Rangement de la pelle à neige

a. Retirez le bloc-piles.
b. Nettoyez soigneusement l'attachement de pelle à neige et la vis sans fin avant de les ranger.
c. Rangez l'attachement de pelle à neige dans un endroit sec et bien aéré, verrouillé ou en hauteur, hors de portée des enfants. Tenez cet équipement à distance des agents corrosifs tels que des produits chimiques de jardin et des sels pour faire fondre la glace.

## Remplacement de la barre de raclage

Si la barre de raclage est usée, excessivement fissurée, effilochée ou autrement endommagée, veuillez envoyer l'équipement au centre de service usine SKIL ou à un poste de service SKIL autorisé pour remplacer la barre de raclage.

## Remplacement de la courroie d'entraînement

Si la courroie d'entraînement est usée, imbibée d'huile, excessivement fissurée, effilochée ou autrement endommagée, veuillez envoyer l'équipement au centre de service usine SKIL ou à un poste de service SKIL autorisé pour remplacer la courroie.

## Service après-vente

Nous recommandons que toutes les opérations de maintenance de cet outil soient effectuées par un centre de service après-vente usine SKIL ou par un poste de service agréé par SKIL.

# RECHERCHE DE LA CAUSE DES PROBLÈMES

**⚠ AVERTISSEMENT** Mettez l'interrupteur dans la position d'arrêt et retirez la pile avant d'effectuer les procédures de dépannage.

| Problème | CAUSE POSSIBLE | Remède |
|---|---|---|
| L'outil ne fonctionne pas. | • Le bloc-piles n'est pas attaché au bloc moteur. | • Attachez le bloc-piles au bloc moteur. |
| | • Il n'y a pas de contact électrique entre le bloc moteur et le bloc-piles. | • Retirez le bloc-piles, inspectez les contacts et réinstallez le bloc-piles jusqu'à ce qu'il s'enclenche en place. |
| | • Le bloc-piles est déchargé. | • Chargez le bloc-piles avec l'un des chargeurs indiqués dans le mode d'emploi du modèle PH0040. |
| | • Le bloc-piles ou le bloc moteur est trop chaud. | • Relâchez l'interrupteur à gâchette, attendez que la pile ou le bloc moteur refroidisse, puis remettez l'équipement en marche. |
| Vibrations ou bruit excessif. | • La barre de raclage est excessivement usée. | • Remplacez la barre de raclage. |
| | • La vis sans fin est endommagée accidentellement pendant le transport ou pendant son utilisation. | • Contactez le service clientèle. |
| Aucune neige n'est projetée depuis l'attachement de pelle à neige. | • La courroie d'entraînement est excessivement usée. | • Remplacez la courroie d'entraînement. |
| | • La machine est surchargée. La vis sans fin est complètement bloquée par de la neige lourde. | • Retirez la neige du système de projection à vis sans fin et réduisez l'intensité de la charge. |

# GARANTIE LIMITÉE DES OUTILS GRAND PUBLIC SKIL

## GARANTIE LIMITÉE DE 5 ANS

Chervon North America, Inc. (le « vendeur ») garantit à l'acheteur initial seulement que tous les OUTILS SKIL destinés à un usage résidentiel seront exempts de défauts de matériaux ou de fabrication pour une période de cinq ans à compter de la date d'achat si l'acheteur initial enregistre l'article dans les 30 jours suivant la date d'achat. LES PILES ET LES CHARGEURS sont garantis pour une période de 2 ans. L'enregistrement de l'article peut être effectué en ligne au www.Registermyskil.com. De plus, nous recommandons aux acheteurs initiaux de conserver leur reçu comme preuve d'achat. LA PÉRIODE DE GARANTIE DE CINQ ANS SUR LES OUTILS EST CONDITIONNELLE À L'ENREGISTREMENT DE L'ARTICLE DANS LES 30 JOURS SUIVANT LA DATE D'ACHAT. Si les acheteurs initiaux n'enregistrent pas leur article dans le délai prévu, la garantie limitée sur les outils électriques susmentionnée ne s'appliquera que pour une période de trois ans. Toutes les piles et tous les chargeurs demeureront couverts par la garantie limitée de deux ans.

Nonobstant les dispositions précédentes, si un outil SKIL destiné à un usage résidentiel est utilisé à des fins industrielles, professionnelles ou commerciales, la garantie susmentionnée ne s'appliquera que pour une période de quatre-vingt-dix (90) jours, que l'article ait été enregistré ou non.

LA SEULE OBLIGATION DU VENDEUR ET VOTRE RECOURS EXCLUSIF au titre de cette garantie limitée et, dans les limites permises par la loi, de toute garantie ou condition prévue par la loi, est la réparation ou le remplacement, sans frais, des pièces qui présentent un défaut matériel ou de fabrication, qui n'ont pas fait l'objet d'un usage abusif ou inapproprié et qui n'ont pas été réparées par des personnes autres que le vendeur ou un technicien d'un centre de service autorisé. Pour effectuer une réclamation au titre de la présente garantie limitée, vous devez retourner, port payé, l'article en entier à un centre de service de l'usine de SKIL ou à un centre de service autorisé. Pour communiquer avec un centre de service autorisé de SKIL Power Tools, veuillez visiter le www.Registermyskil.com ou composer le 1 877 SKIL-999 (1 877 754-5999).

CETTE GARANTIE LIMITÉE NE S'APPLIQUE PAS AUX ACCESSOIRES TELS QUE LES LAMES DE SCIE CIRCULAIRE, LES FORETS, LES FRAISES À TOUPIE, LES LAMES

DE SCIE SAUTEUSE, LES COURROIES DE PONÇAGE, LES MEULES ET LES AUTRES ACCESSOIRES CONNEXES.

TOUTE GARANTIE IMPLICITE APPLICABLE À UN ARTICLE EST LIMITÉE À UNE DURÉE ÉGALE À LA DURÉE DES GARANTIES EXPRESSES APPLICABLES À UN TEL ARTICLE, COMME IL EST INDIQUÉ AU PREMIER PARAGRAPHE DE CETTE GARANTIE. CERTAINS ÉTATS DES ÉTATS-UNIS ET CERTAINES PROVINCES DU CANADA NE PERMETTENT PAS DE LIMITATIONS QUANT À LA DURÉE DES GARANTIES IMPLICITES, DE SORTE QUE LES LIMITATIONS INDIQUÉES CI-DESSUS PEUVENT NE PAS S'APPLIQUER À VOUS.

LE VENDEUR NE SERA EN AUCUN CAS TENU RESPONSABLE DES DOMMAGES ACCESSOIRES OU CONSÉCUTIFS (Y COMPRIS, SANS TOUTEFOIS S'Y LIMITER, DES PERTES DE PROFIT) RÉSULTANT DE LA VENTE OU DE L'USAGE DE CET ARTICLE. CERTAINS ÉTATS DES ÉTATS-UNIS ET CERTAINES PROVINCES DU CANADA NE PERMETTENT PAS L'EXCLUSION OU LA LIMITATION DES DOMMAGES ACCESSOIRES OU CONSÉCUTIFS, DE SORTE QUE LA LIMITATION OU L'EXCLUSION SUSMENTIONNÉE POURRAIT NE PAS S'APPLIQUER À VOUS.

CETTE GARANTIE LIMITÉE VOUS CONFÈRE DES DROITS PRÉCIS. IL EST POSSIBLE QUE VOUS DISPOSIEZ ÉGALEMENT D'AUTRES DROITS, QUI VARIENT D'UN ÉTAT, D'UNE PROVINCE OU D'UN PAYS À L'AUTRE.

CETTE GARANTIE LIMITÉE S'APPLIQUE UNIQUEMENT AUX ARTICLES VENDUS AUX ÉTATS-UNIS D'AMÉRIQUE, AU CANADA ET À L'ÉTAT LIBRE DE PORTO RICO. POUR CONNAÎTRE LA COUVERTURE DE LA GARANTIE DANS D'AUTRES PAYS, VEUILLEZ COMMUNIQUER AVEC VOTRE DÉTAILLANT OU IMPORTATEUR SKIL LOCAL.

© Chervon North America, 1203 E. Warrenville Rd, Naperville, IL 60563.

# ÍNDICE

**Instrucciones de seguridad importantes . . . . . 37-40**

**Símbolos . . . . . 41-44**

**Familiarícese con su aditamento de pala quitanieves. . . . . .45**

**Especificaciones . . . . . .45**

**Ensamblaje. . . . . .46**

**Instrucciones de utilización . . . . . 47-49**

**Mantenimiento . . . . . .50**

**Resolución de problemas. . . . . .51**

**Garantía Limitada de Herramientas de Consumo SKIL. . . . . .52**

**⚠ ADVERTENCIA**

- Parte del polvo causado por el lijado eléctrico, el serruchado, la trituración, el taladrado y otras actividades de fabricación contiene productos químicos reconocidos por el estado de California como causantes de cáncer, defectos congénitos u otros daños en el aparato reproductivo. Algunos ejemplos de estas sustancias químicas son los siguientes:
- Plomo de pinturas a base de plomo.
- Sílice cristalina de ladrillos, cemento y otros productos de mampostería.
- Arsénico y cromo de madera tratada con químicos.
- El riesgo que corre debido a la exposición a estos productos químicos varía según la frecuencia con que realiza este tipo de trabajo. Para reducir la exposición a estas sustancias químicas:
- Trabaje en un área bien ventilada.
- Trabaje con equipo de seguridad aprobado, como las mascarillas antipolvo especialmente diseñadas para filtrar partículas microscópicas.
- Evite estar en contacto prolongado con el polvo provocado por el lijado, el aserrado, la trituración y el taladrado, y otras actividades de construcción. Use ropa protectora y lave todas las áreas expuestas del cuerpo con agua y jabón. Dejar que entre polvo en la boca o en los ojos, o dejarlo en contacto con la piel puede fomentar la absorción de químicos nocivos.

# INSTRUCCIONES DE SEGURIDAD IMPORTANTES

## Advertencias generales de seguridad para herramientas eléctricas

**⚠ ADVERTENCIA** **Lea todas las advertencias de seguridad, instrucciones, ilustraciones y especificaciones suministradas con esta herramienta eléctrica.** Si no se siguen todas las instrucciones que se indican a continuación, es posible que el resultado sea descargas eléctricas, incendio y/o lesiones graves.

**GUARDE TODAS LAS ADVERTENCIAS E INSTRUCCIONES PARA REFERENCIA FUTURA.**

La expresión "herramienta eléctrica" que se incluye en las advertencias se refiere a su herramienta eléctrica alimentada por la red eléctrica (alámbrica) o su herramienta eléctrica alimentada por baterías (inalámbrica).

1) **Seguridad en el área de trabajo**

   a) **Mantenga el área de trabajo limpia y bien iluminada.** Las áreas de trabajo desordenadas u oscuras invitan a que se produzcan accidentes.

   b) **No utilice herramientas eléctricas en atmósferas explosivas, tales como las existentes en presencia de líquidos, gases o polvos inflamables.** Las herramientas eléctricas generan chispas, las cuales pueden incendiar el polvo o los vapores.

   c) **Mantenga alejados a los niños y a los curiosos mientras esté utilizando una herramienta eléctrica.** Las distracciones pueden hacer que usted pierda el control.

2) **Seguridad eléctrica**

   a) **Los enchufes de las herramientas eléctricas deben coincidir con el tomacorriente. No modifique nunca el enchufe de ninguna manera. No utilice enchufes adaptadores con herramientas eléctricas conectadas a tierra (puestas a masa).** Los enchufes no modificados y los tomacorrientes coincidentes reducirán el riesgo de descargas eléctricas.

   b) **Evite el contacto del cuerpo con las superficies conectadas a tierra o puestas a masa, tales como tuberías, radiadores, estufas de cocina y refrigeradores.** Hay un mayor riesgo de descargas eléctricas si el cuerpo del operador está conectado a tierra o puesto a masa.

   c) **No utilice la máquina en la lluvia ni en condiciones mojadas.** Es posible que la entrada de agua en la máquina aumente el riesgo de descargas eléctricas o un funcionamiento incorrecto que podría causar lesiones corporales.

   d) **No maltrate del cable. No use nunca el cable para transportar, jalar o desenchufar la herramienta eléctrica. Mantenga el cable alejado del calor, el aceite, los bordes afilados o las piezas móviles.** Los cables dañados o enredados aumentan el riesgo de descargas eléctricas.

   e) **Cuando utilice una herramienta eléctrica a la intemperie, use un cable de extensión adecuado para uso a la intemperie.** La utilización de un cable adecuado para uso a la intemperie reduce el riesgo de descargas eléctricas.

   f) **Si es inevitable utilizar una herramienta eléctrica en un lugar húmedo, utilice una fuente de alimentación protegida por un interruptor de circuito accionado por corriente de pérdida a tierra (GFCI, por sus siglas en inglés).** El uso de un GFCI reduce el riesgo de descargas eléctricas.

3) **Seguridad personal**

   a) **Manténgase alerta, fíjese en lo que está haciendo y use el sentido común cuando utilice una herramienta eléctrica. No utilice una herramienta eléctrica mientras esté cansado o bajo la influencia de drogas, alcohol o medicamentos.** Es posible que un momento de desatención mientras se estén utilizando herramientas eléctricas cause lesiones corporales graves.

   b) **Utilice equipo de protección personal. Use siempre protección ocular.** Los

equipos de protección, tales como una máscara antipolvo, zapatos de seguridad antideslizantes, casco o protección de la audición, utilizados según lo requieran las condiciones, reducirán las lesiones corporales.

c) **Prevenga los arranques accidentales. Asegúrese de que el interruptor esté en la posición de apagado antes de conectar la herramienta a una fuente de alimentación y/o a un paquete de batería, levantar la herramienta o transportarla.** Si se transportan herramientas eléctricas con el dedo en el interruptor o si se suministra corriente a herramientas eléctricas que tengan el interruptor en la posición de encendido se invita a que se produzcan accidentes.

d) **Retire todas las llaves de ajuste o de tuerca antes de encender la herramienta eléctrica.** Es posible que una llave de tuerca o de ajuste que se deje sujeta a una pieza rotativa de la herramienta eléctrica cause lesiones corporales.

e) **No intente alcanzar demasiado lejos. Mantenga un apoyo de los pies y un equilibrio adecuados en todo momento.** Esto permite un mejor control de la herramienta eléctrica en situaciones inesperadas.

f) **Vístase adecuadamente. No se ponga ropa holgada ni joyas. Mantenga el pelo y la ropa alejados de las piezas móviles.** *L*a ropa holgada, las joyas o el pelo largo pueden quedar atrapados en las piezas móviles.

g) **Si se proporcionan dispositivos para la conexión de instalaciones de extracción y recolección de polvo, asegúrese de que dichas instalaciones estén conectadas y se utilicen correctamente.** El uso de recolección de polvo puede reducir los peligros relacionados con el polvo.

h) **No deje que la familiaridad obtenida con el uso frecuente de las herramientas le haga volverse complaciente e ignorar los principios de seguridad de las herramientas.** Una acción descuidada puede causar lesiones graves en una fracción de segundo.

4) **Uso y cuidado de la herramienta eléctrica**

a) **No fuerce la herramienta eléctrica. Utilice la herramienta eléctrica correcta para la aplicación que vaya a realizar.** La herramienta eléctrica correcta hará el trabajo mejor y de manera más segura a la capacidad nominal para la que fue diseñada.

b) **No utilice la herramienta eléctrica si el interruptor no la enciende y apaga.** Cualquier herramienta eléctrica que no se pueda controlar con el interruptor es peligrosa y debe ser reparada.

c) **Desconecte el enchufe de la fuente de alimentación y/o retire el paquete de batería de la herramienta eléctrica, si es retirable, antes de hacer cualquier ajuste, cambiar accesorios o almacenar herramientas eléctricas.** Dichas medidas preventivas de seguridad reducen el riesgo de arrancar accidentalmente la herramienta eléctrica.

d) **Guarde las herramientas eléctricas inactivas fuera del alcance de los niños y no deje que las personas que no estén familiarizadas con la herramienta eléctrica o estas instrucciones utilicen la herramienta eléctrica.** Las herramientas eléctricas son peligrosas en las manos de los usuarios no capacitados.

e) **Realice mantenimiento de las herramientas eléctricas y los accesorios. Compruebe si hay desalineación o atoramiento de las piezas móviles, rotura de piezas y cualquier otra situación que pueda afectar al funcionamiento de la herramienta eléctrica. Si la herramienta eléctrica está dañada, haga que la reparen antes de utilizarla.** Muchos accidentes son causados por herramientas eléctricas que reciben un mantenimiento deficiente.

f) **Mantenga las herramientas de corte afiladas y limpias.** Las herramientas de corte mantenidas adecuadamente, con bordes de corte afilados, tienen menos probabilidades de atorarse y son más fáciles de controlar.

g) **Utilice la herramienta eléctrica, los accesorios, las brocas de la herramienta,**

**etc., de acuerdo con estas instrucciones, teniendo en cuenta las condiciones de trabajo y el trabajo que se vaya a realizar.** El uso de la herramienta eléctrica para operaciones distintas a las previstas podría causar una situación peligrosa.

**h) Mantenga los mangos y las superficies de agarre secos, limpios y libres de aceite y grasa.** Es posible que los mangos resbalosos y las superficies de agarre resbalosas no permitan un manejo y un control seguros de la herramienta en situaciones inesperadas.

**5) Uso y cuidado de las herramientas a batería**

**a) Recargue las baterías solo con el cargador especificado por el fabricante.** Es posible que un cargador que sea adecuado para un tipo de paquete de batería cree un riesgo de incendio cuando se utilice con otro paquete de batería.

**b) Utilice las herramientas eléctricas solo con paquetes de batería designados específicamente.** Es posible que el uso de cualquier otro paquete de batería cree un riesgo de lesiones e incendio.

**c) Cuando el paquete de batería no se esté utilizando, manténgalo alejado de otros objetos metálicos, tales como clips sujetapapeles, monedas, llaves, clavos, tornillos u otros objetos metálicos pequeños, que puedan hacer una conexión de un terminal al otro.** Si se cortocircuitan juntos los terminales de la batería, es posible que se causen quemaduras o un incendio.

**d) En condiciones abusivas es posible que se expulse líquido de la batería; evite el contacto. Si se produce contacto accidentalmente, enjuáguese con agua. Si el líquido entra en contacto con los ojos, obtenga además ayuda médica.** Es posible que el líquido expulsado de la batería cause irritación o quemaduras.

**e) No utilice un paquete de batería o una herramienta que estén dañados o modificados.** Es posible que las baterías dañadas o modificadas exhiban un comportamiento imprevisible que cause incendio, explosión o riesgo de lesiones.

**f) No exponga un paquete de batería o una herramienta a un fuego o a una temperatura excesiva.** Es posible que la exposición a un fuego o a una temperatura superior a 265 °F
(130 °C) cause una explosión.

**g) Siga todas las instrucciones de carga y no cargue el paquete de batería ni la herramienta fuera del intervalo de temperatura especificado en las instrucciones.** Es posible que la realización de la carga de manera inadecuada o a temperaturas que estén fuera del intervalo especificado dañe la batería y aumente el riesgo de incendio.

**6) Servicio de ajustes y reparaciones**

**a) Haga que su herramienta eléctrica reciba servicio de ajustes y reparaciones por un técnico de reparaciones calificado que utilice únicamente piezas de repuesto idénticas.** Esto garantizará que se mantenga la seguridad de la herramienta eléctrica.

**b) No haga nunca servicio de ajustes y reparaciones de paquetes de batería dañados.** El servicio de ajustes y reparaciones de los paquetes de batería deberá ser realizado solo por el fabricante o por proveedores de servicio autorizados.

## Advertencias de seguridad para el aditamento de pala quitanieves

**a) Use protección personal adecuada de la audición durante la utilización de la máquina.** En algunas condiciones y duraciones de uso, es posible que el ruido causado por este producto contribuya a la pérdida de audición.

**b) Evite los entornos peligrosos:** No utilice aparatos eléctricos en un lugar húmedo o mojado.

**c) No utilice la unidad en la lluvia.**

**d) Mantenga alejados a los niños:** Se deberá mantener a todos los visitantes a una distancia de al menos 50 pies (15 m) del área de trabajo.

**e) Vístase adecuadamente:** No use ropa holgada ni joyas. Pueden quedar atrapadas

en las piezas móviles. Se recomienda usar guantes de caucho y calzado resistente cuando se trabaje a la intemperie. Use una cubierta protectora del pelo para sujetar el pelo largo.

**f) Use anteojos de seguridad. Use siempre una careta o una máscara antipolvo si la operación genera grandes cantidades de polvo.**

**g) Utilice el aparato eléctrico adecuado:** No utilice el aparato eléctrico para ningún trabajo que no sea aquel para el que está diseñado.

**h) No fuerce el aparato eléctrico:** Este hará el trabajo mejor y con menos probabilidad de riesgo de lesiones a la capacidad nominal para la que fue diseñado.

**i) No intente alcanzar demasiado lejos:** Mantenga un apoyo de los pies y un equilibrio adecuados en todo momento.

**j) Manténgase alerta:** Fíjese en lo que está haciendo. Use el sentido común. No utilice el aparato eléctrico cuando esté cansado.

**k) Mantenga los protectores en la posición correcta y en buenas condiciones de funcionamiento.**

**l) Mantenga las manos y los pies alejados de la barrena.**

**m) Almacene los aparatos eléctricos inactivos en un lugar interior:** Cuando no se estén utilizando, los aparatos eléctricos se deberán almacenar en un lugar interior seco y elevado o cerrado con llave, con el paquete de batería retirado y fuera del alcance de los niños.

**n) Mantenga el aparato eléctrico con cuidado:** Mantenga el borde de corte afilado y limpio para obtener el mejor rendimiento y reducir el riesgo de lesiones. Siga las instrucciones de lubricación y cambio de accesorios. Mantenga las empuñaduras secas, limpias y libres de aceite y grasa.

**o) Compruebe las piezas dañadas:** Antes de seguir utilizando el aparato eléctrico, un protector u otra pieza que presente daños se deberá comprobar cuidadosamente para determinar si funcionará correctamente y realizará su función prevista. Compruebe la alineación de las piezas móviles, si hay atoramiento de piezas móviles, si hay rotura de piezas, el montaje y cualquier otra situación que pueda afectar a su funcionamiento. Un protector u otra pieza que presente daños deberá ser reparado o reemplazado adecuadamente por un centro de servicio autorizado, a menos que se indique otra cosa en otro lugar de este manual.

**p) No utilice la unidad sobre superficies con grava.**

**q) Use botas de caucho cuando utilice la pala quitanieves.**

**r) No deje nunca que los niños utilicen el aparato eléctrico. No deje nunca que los adultos utilicen el equipo sin haber recibido capacitación adecuada.**

**s) Mantenga el área de utilización despejada de todas las personas, en particular de niños de corta edad.**

**t) Tenga precaución para evitar resbalar o caer, especialmente cuando esté utilizando el aditamento de pala quitanieves en reversa.**

**u) Utilice la unidad solo con el cabezal motriz de 40 V SKIL PH0040.**

**NOTA: CONSULTE EL MANUAL DEL PROPIETARIO DE SU CABEZAL MOTRIZ SKIL PH0040 PARA OBTENER NORMAS DE SEGURIDAD ESPECÍFICAS ADICIONALES.**

# ¡GUARDE ESTAS INSTRUCCIONES!

# SÍMBOLOS

## Símbolos de seguridad

El objetivo de los símbolos de seguridad es captar su atención ante posibles peligros. Los símbolos de seguridad y las explicaciones que se dan merecen su atención y comprensión cuidadosa. Las advertencias del símbolo no eliminan por sí mismas ningún peligro. Las instrucciones y las advertencias que se dan no son substitutos de las medidas adecuadas de prevención de accidentes.

**⚠ ADVERTENCIA** Asegúrese de leer y de comprender todas las instrucciones de seguridad en este manual del propietario, incluidos todos los símbolos de alerta de seguridad como **"PELIGRO"**, **"ADVERTENCIA"** y **"PRECAUCIÓN"** antes de usar esta herramienta. El incumplimiento de las siguientes instrucciones puede provocar descargas eléctricas, incendios y/o lesiones personales graves.

| Las definiciones que se ofrecen a continuación describen el nivel de gravedad de cada símbolo. Lea el manual y preste atención a dichos símbolos. | |
|---|---|
| ⚠ | Este es el símbolo de advertencia de seguridad. Se utiliza para advertirlo de los peligros de posibles lesiones personales. Cumpla con todos los mensajes de seguridad a continuación de este símbolo para evitar posibles lesiones o consecuencias fatales. |
| **⚠ PELIGRO** | PELIGRO indica una situación de peligro que, de no evitarse, ocasionará la muerte o lesiones graves. |
| **⚠ ADVERTENCIA** | ADVERTENCIA indica una situación potencialmente peligrosa que, de no evitarse, puede ocasionar la muerte o lesiones graves. |
| **⚠ PRECAUCIÓN** | PRECAUCIÓN, se usa con el símbolo de advertencia de seguridad e indica una situación peligrosa que, de no evitarse, puede causar lesiones menores o moderadas. |

## Mensajes de prevención de daños e información

Estos mensajes informan al usuario sobre informaciones y/o instrucciones importantes que, de no seguirse, pueden causar daños al equipo o la propiedad. Antes de cada mensaje, aparece la palabra "AVISO", como en el ejemplo a continuación:

**AVISO:** Si no se siguen estas instrucciones se pueden producir daños al equipo o la propiedad.

**⚠ ADVERTENCIA** Durante el funcionamiento de cualquier herramienta eléctrica, pueden entrar objetos extraños a los ojos y causar graves daños oculares. Use siempre lentes o gafas de seguridad con protecciones laterales y, cuando sea necesario, un protector facial que cubra todo el rostro antes de comenzar a operar una herramienta eléctrica. Recomendamos usar una máscara de seguridad de visión amplia sobre los lentes o las gafas de seguridad estándar con protección lateral. Siempre use lentes de protección que cumplan con la norma ANSI Z87.1.

# SÍMBOLOS (CONTINUACIÓN)

**IMPORTANTE:** Es posible que se utilicen algunos de los siguientes símbolos en su herramienta. Por favor, estúdielos y aprenda su significado. La interpretación correcta de estos símbolos le permitirá utilizar la herramienta mejor y de manera más segura.

| Símbolo | Nombre | Designación/Explicación |
|---|---|---|
| V | Voltios | Tensión (potencial) |
| A | Amperios | Corriente |
| Hz | Hercios | Frecuencia (ciclos por segundo) |
| W | Vatios | Potencia |
| kg | Kilogramos | Peso |
| min | Minutos | Tiempo |
| s | Segundos | Tiempo |
| Wh | Vatios-hora | Capacidad de la batería |
| Ah | Amperios-hora | Capacidad de la batería |
| Ø | Diámetro | Tamaño de las brocas taladradoras, los discos de amolar, etc. |
| $n_0$ | Velocidad máxima | Velocidad rotacional máxima |
| …/min | Revoluciones o reciprocaciones por minuto | Revoluciones, carreras, velocidad superficial, órbitas, etc., por minuto |
| O | Posición de apagado | Velocidad cero, fuerza de torsión cero... |
| 1,2,3,… I,II,III, | Ajustes del selector | Ajustes de velocidad, fuerza de torsión o posición. Un número más alto significa mayor velocidad |
| 0 ◢ | Selector variable infinitamente con apagado | La velocidad aumenta desde el ajuste de 0 |
| ➡ | Flecha | Acción en el sentido de la flecha |
| ∿ | Corriente alterna (CA) | Tipo o característica de corriente |
| ⎓ | Corriente continua (CC) | Tipo o característica de corriente |
| ≂ | Corriente alterna o continua (CA/CC) | Tipo o característica de corriente |
| ⧈ | Construcción de Clase II | Designa herramientas construidas con aislamiento doble. |
| ⏚ | Conexión a tierra protectora | Terminal de conexión a tierra |
| RECYCLE RBRC Li-ion 1.800.822.8837 | Sello RBRC de ion Li | Designa un programa de reciclaje de baterías de ion Li |

| Símbolo | Nombre | Designación/Explicación |
|---|---|---|
| | Símbolo de lectura del manual | Alerta al usuario para que lea el manual |
| | Símbolo de uso de protección ocular | Alerta al usuario para que use protección ocular |
| | Use guantes protectores | Alerta a los usuarios para que usen guantes protectores |
| | PELIGRO: Mantenga las manos alejadas del impulsor | No use las manos para desobstruir el ensamblaje de la barrena. |
| | Mantenga los pies fuera del impulsor | Mantenga los pies alejados del impulsor que rota |
| | Tenga cuidado con los objetos lanzados al aire | Alerta al usuario para que tenga cuidado con los objetos lanzados al aire |
| | Desconecte la batería antes de realizar mantenimiento | Alerta al usuario para que desconecte la batería antes de realizar mantenimiento |

# SÍMBOLOS (INFORMACIÓN DE CERTIFICACIÓN)

**IMPORTANTE:** Puede que algunos de los siguientes símbolos aparezcan en sus herramientas. Obsérvelosy aprenda su significado. La interpretación correcta de estos símbolos le permitirá utilizar la herramienta de manera eficaz y más segura.

| Símbolo | Designación/Explicación |
|---|---|
| | Este símbolo designa que esta herramienta está incluida en la lista de Underwriters Laboratories. |
| | Este símbolo designa que esta componente es reconocida por Underwriters Laboratories. |
| | Este símbolo designa que esta herramienta está incluida en la lista de Underwriters Laboratories, conforme a las normas de Estados Unidos y Canadá. |
| | Este símbolo designa que esta herramienta está incluida en la lista de Canadian Standards Association. |
| | Este símbolo designa que esta herramienta está incluida en la lista de Canadian Standards Association, conforme a las normas de Estados Unidos y Canadá. |
| | Este símbolo designa que esta herramienta está incluida en la lista de Intertek Testing Services, conforme a las normas de Estados Unidos y Canadá. |
| | Este símbolo designa que esta herramienta está incluida en la lista de SGS Testing Services, conforme a las normas de Estados Unidos y Canadá. |

# FAMILIARÍCESE CON SU ADITAMENTO DE PALA QUITANIEVES

Fig. 1

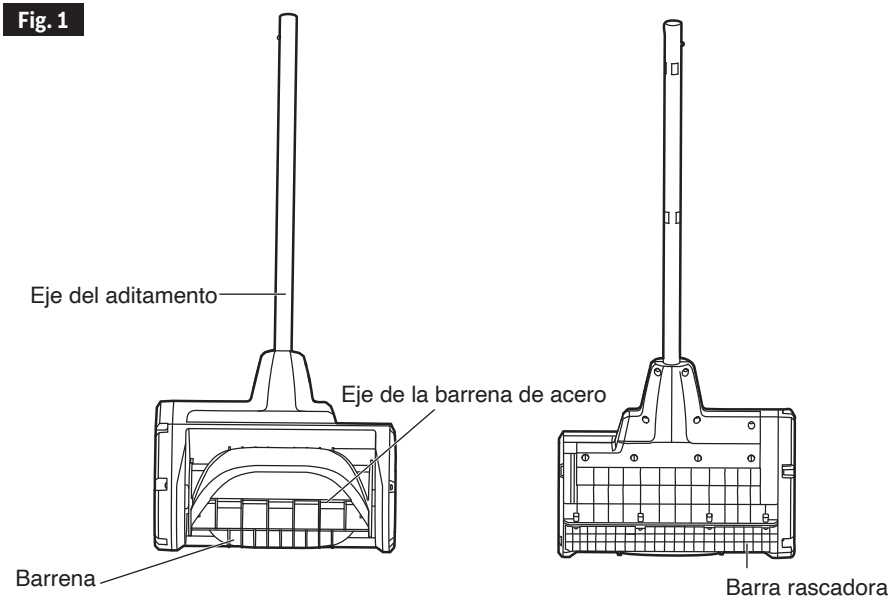


**⚠ ADVERTENCIA** Saque la herramienta del embalaje y examínela minuciosamente. No deseche la caja de cartón ni ningún material de empaquetamiento hasta que todas las piezas hayan sido examinadas.

**⚠ ADVERTENCIA** Si alguna pieza de la herramienta falta o está dañada, no instale la batería para utilizar la herramienta hasta que la pieza haya sido reparada o reemplazada. Si no se hace caso de esta advertencia, el resultado podría ser lesiones graves.

# ESPECIFICACIONES

| | |
|---|---|
| Anchura de despeje | 12 pulgadas (30,48 cm) |
| Altura de la entrada | 6 pulgadas (15,24 mm) |
| Distancia de lanzamiento máxima | 20 pies (6,1 m) |
| Temperatura de funcionamiento recomendada | -4 – 50 °F (-20 – 10 °C) |
| Temperatura de almacenamiento recomendada | -4 – 104 °F (-20 – 40 °C) |

# ENSAMBLAJE

**⚠ ADVERTENCIA** **Para prevenir arranques accidentales que podrían causar lesiones corporales graves, retire siempre el paquete de batería de la herramienta cuando ensamble piezas, haga ajustes o realice limpieza, o cuando la herramienta no se esté utilizando.**

**⚠ ADVERTENCIA** **Si cualquier de las piezas está dañada o falta, no utilice este producto hasta que las piezas hayan sido reemplazadas.** El uso de este producto con piezas dañadas o si le faltan piezas podría causar lesiones corporales graves.

## Conexión del aditamento de pala quitanieves al cabezal motriz

**⚠ ADVERTENCIA** **No utilice nunca el cabezal motriz sin un aditamento.**

### Instalación del aditamento

a. Retire el paquete de batería del cabezal motriz.

b. Afloje la perilla de mariposa ubicada en el eje del cabezal motriz (Fig. 2a).

c. El cabezal motriz tiene dos surcos en el acoplador, **SOLO** el surco 1 se utiliza para conectar un aditamento.

d. Alinee la espiga accionada por resorte ubicada en el eje del aditamento con el surco 1 ubicado en el acoplador y empuje el eje del aditamento hacia el interior del cabezal motriz hasta que la espiga salga del surco y usted oiga un sonido de “clic” audible al mismo tiempo (Fig. 2b).

e. Jale el eje del aditamento para verificar que esté firmemente bloqueado en el acoplador.

f. Apriete firmemente la perilla de mariposa.

### Remoción del aditamento (Fig. 2c)

a. Retire el paquete de batería.

b. Afloje la perilla de mariposa.

c. Presione hacia abajo el pasador accionado por resorte y jale el eje del aditamento hacia fuera para sacarlo del acoplador.

**Fig. 2a**

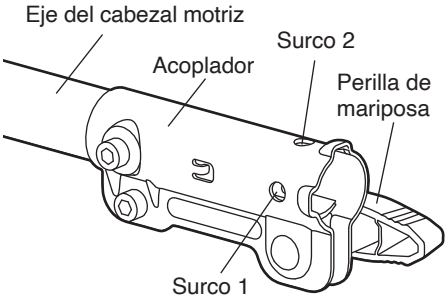


**Fig. 2b**

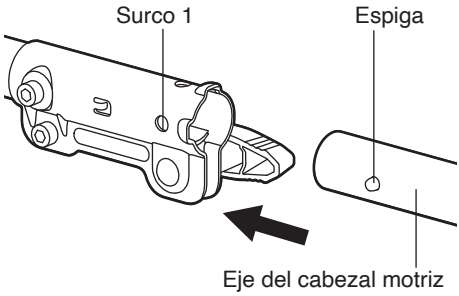


**Fig. 2c**

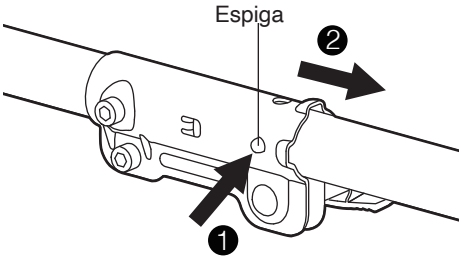

# INSTRUCCIONES DE UTILIZACIÓN

**⚠ ADVERTENCIA** **Para reducir el riesgo de incendio, lesiones corporales y daños al producto debido a un cortocircuito, no sumerja nunca su herramienta, el paquete de batería o el cargador en un líquido ni deje que un líquido fluya dentro de ellos.** Los líquidos corrosivos o conductores, tales como agua de mar, ciertas sustancias químicas industriales y el blanqueador o los productos que contienen blanqueador, etc., pueden causar un cortocircuito.

**⚠ ADVERTENCIA** **No utilice aditamentos ni accesorios no recomendados por el fabricante de este producto.** El uso de aditamentos o accesorios no recomendados puede causar lesiones corporales graves.

**⚠ ADVERTENCIA** **No intente modificar esta herramienta o el paquete de batería, ni crear accesorios no recomendados para utilizarse con esta herramienta.** Cualquiera de dichas alteraciones o modificaciones constituye un uso incorrecto y podría provocar una situación peligrosa que cause posibles lesiones graves.

**⚠ ADVERTENCIA** **Para prevenir arranques accidentales que podrían causar lesiones corporales graves, retire siempre el paquete de batería de la herramienta cuando ensamble piezas, haga ajustes o realice limpieza, o cuando la herramienta no se esté utilizando.**

**⚠ ADVERTENCIA** **No deje que la familiaridad con este producto le haga volverse descuidado.** Recuerde que un descuido de una fracción de segundo es suficiente para causar lesiones graves.

**⚠ ADVERTENCIA** **Use siempre protección ocular con escudos laterales marcados para cumplir con la norma ANSI Z87.1, junto con protección de la audición. Si no se hace así, el resultado podría ser que se lancen objetos hacia los ojos del operador y se causen otras lesiones posiblemente graves.**

- Prevenga los arranques accidentales. Asegúrese de que el interruptor esté en la posición de apagado antes de realizar la conexión al paquete de batería, levantar el aparato eléctrico o transportarlo. Transportar el aparato eléctrico con el dedo en el interruptor o suministrar corriente al aparato eléctrico cuando tenga el interruptor en la posición de encendido invita a que se produzcan accidentes.
- No ponga las manos ni los pies cerca o debajo de las piezas rotativas.
- Tenga suma precaución cuando utilice la unidad sobre o cruzando entradas de garaje, caminos o carreteras de grava. Permanezca alerta a los obstáculos ocultos o al tráfico.
- Después de golpear un objeto extraño, pare la pala quitanieves, retire el paquete de batería, inspeccione minuciosamente el aditamento de pala quitanieves para determinar si tiene daños y repare los daños antes de rearrancar y utilizar el aditamento de pala quitanieves.
- Si el aparato eléctrico comienza a vibrar anormalmente, deténgalo y realice una comprobación inmediata para localizar la causa. Generalmente, la vibración es una advertencia de problemas.
- Detenga el aparato eléctrico siempre que deje la posición de utilización, antes de desobstruir la carcasa del ensamblaje de la barrena y cuando realice cualquier reparación, ajuste o inspección.
- Cuando despeje, repare o inspeccione el aditamento de pala quitanieves, pare el motor y asegúrese de que el ensamblaje de la barrena se haya detenido. Retire el paquete de batería para impedir que alguien arranque accidentalmente la herramienta.
- Tenga suma precaución cuando utilice la unidad en pendientes.
- No utilice nunca el aditamento de pala quitanieves sin los protectores adecuados y otros dispositivos protectores de seguridad en la posición correcta y en buenas condiciones de funcionamiento.

- No dirija nunca la descarga hacia personas o áreas donde se puedan producir daños materiales. Mantenga alejados a los niños y a otras personas.
- No sobrecargue la capacidad del aparato eléctrico intentando despejar la nieve a un ritmo demasiado rápido.
- Retire el paquete de batería cuando el aditamento de pala quitanieves esté siendo transportado o no se esté utilizando.
- Utilice solo aditamentos y accesorios aprobados por el fabricante del aditamento de pala quitanieves.
- No utilice nunca el aditamento de pala quitanieves sin buena visibilidad o luz. Esté siempre seguro del apoyo de los pies y mantenga un agarre firme en las empuñaduras.
- **Camine, no corra nunca.**

## Limpieza de un ensamblaje de barrena obstruido

El contacto de las manos con el ensamblaje de la barrena rotativa es la causa más común de lesiones asociadas con el aditamento de pala quitanieves. No use nunca la mano para limpiar el ensamblaje de la barrena rotativa.

**Para despejar de ensamblaje de la barrena**

- ¡APAGUE EL MOTOR!
- Retire el paquete de batería del aparato eléctrico.
- Espere 10 segundos para asegurarse de que la barrena haya dejado de rotar.
- Limpie siempre la barrena con una herramienta limpiadora de barrenas, como por ejemplo una varilla de madera u otras herramientas de despeje que están disponibles comercialmente; no use la mano.

## Aplicación

Usted puede utilizar este producto para los propósitos que se indican a continuación:

- Retirada de nieve de áreas tales como entradas de garaje y banquetas de calle cuando la profundidad de la nieve sea inferior a 6 pulgadas (15 cm).

## Utilización del aditamento de pala quitanieves con el cabezal motriz

**⚠ ADVERTENCIA** No utilice nunca el aditamento de pala quitanieves en lagos congelados, ríos congelados o superficies congeladas similares. Se podrían producir lesiones graves o la muerte si el hielo se rompe.

**⚠ ADVERTENCIA** No utilice nunca el aditamento de pala quitanieves en un tejado u otra superficie inestable, lo cual puede causar la muerte o lesiones corporales graves.

**⚠ ADVERTENCIA** No utilice el aditamento de pala quitanieves en hielo, ya que eso puede hacer que el operador resbale y se caiga, teniendo como resultado lesiones corporales posiblemente graves.

**⚠ ADVERTENCIA** No use ropa holgada, bufandas ni joyas. Pueden quedar atrapadas en las piezas móviles y causar la muerte o lesiones corporales graves.

**⚠ ADVERTENCIA** No apunte nunca el aditamento de pala quitanieves en la dirección de personas o animales domésticos. La nieve lanzada u otros objetos lanzados pueden causar lesiones corporales graves.

**⚠ ADVERTENCIA** Asegúrese de que el área que se vaya a despejar esté libre de piedras, palos, cables, grava y otros objetos que podrían ser lanzados al aire accidentalmente por el aditamento de pala quitanieves en cualquier dirección y causar lesiones corporales graves al operador y a otras personas.

Fig. 3

Cuando utilice el aditamento de pala quitanieves, sujete la herramienta con un agarre firme con las dos manos mientras esté en funcionamiento (Fig. 3).

- Fíjese en la dirección del viento antes de comenzar. Cuando sea posible, descargue la nieve en la misma dirección que el viento para evitar que la nieve sea lanzada hacia atrás, de vuelta hacia la cara del operador.
- Algunas piezas del aditamento de pala quitanieves se pueden congelar en condiciones climáticas extremas. No intente utilizar la herramienta con piezas congeladas.
- Si la herramienta entra en contacto con cualquier tipo de obstrucción durante la utilización, deténgala y retire el paquete de batería. Compruebe minuciosamente la herramienta antes de utilizarla.
- Si la nieve es demasiado espesa y más profunda que la profundidad de despeje, es posible que se necesite más de una pasada para despejarla.
- Cuando haya acabado, deje que la herramienta siga en funcionamiento durante varios minutos para permitir que toda la nieve se retire de la barrena antes de almacenar la herramienta.

**Para arrancar/detener el aditamento de pala quitanieves**

Consulte la sección “ARRANQUE/PARADA DEL CABEZAL MOTRIZ” del manual del propietario del cabezal motriz PH0040.

# MANTENIMIENTO

**⚠ ADVERTENCIA** Todo el mantenimiento deberá ser realizado solo por un técnico de servicio calificado.

**⚠ ADVERTENCIA** Antes de realizar limpieza o efectuar cualquier mantenimiento, retire la batería de la herramienta.

## Limpieza de la pala quitanieves

a. Para que la utilización sea segura y adecuada, mantenga siempre limpios el aparato eléctrico y sus ranuras de ventilación.

b. Evite utilizar solventes cuando limpie las piezas de plástico. Utilice solo un paño limpio para retirar la suciedad, el polvo, el aceite, la grasa, etc. Cuando limpie el aditamento de pala quitanieves, NO lo sumerja en agua ni otros líquidos.

## Almacenamiento de la pala quitanieves

a. Retire el paquete de batería.

b. Limpie minuciosamente el aditamento de pala quitanieves y la barrena antes de almacenar la unidad.

c. Almacene el aditamento de pala quitanieves en un área seca y bien ventilada, cerrada con llave o elevada, fuera del alcance de los niños. Manténgalo alejado de los agentes corrosivos, tales como sustancias químicas de jardín y sales anticongelantes.

## Reemplazo de la barra rascadora

Si la barra rascadora está desgastada, excesivamente agrietada, deshilachada o dañada de alguna otra manera, por favor, envíe el aparato eléctrico a un Centro de Servicio de Fábrica SKIL o una Estación de Servicio SKIL Autorizada para reemplazar la barra rascadora.

## Reemplazo de la correa de transmisión

Si la correa de transmisión está desgastada, empapada en aceite, excesivamente agrietada, deshilachada o dañada de alguna otra manera, por favor, envíe el aparato eléctrico a un Centro de Servicio de Fábrica SKIL o una Estación de Servicio SKIL Autorizada para reemplazar la correa.

## Servicio de ajustes y reparaciones

Recomendamos que todo el servicio de ajustes y reparaciones de la herramienta sea realizado por un Centro de Servicio de Fábrica SKIL o una Estación de Servicio SKIL Autorizada.

# RESOLUCIÓN DE PROBLEMAS

**⚠ ADVERTENCIA** Ponga el interruptor en la posición de “APAGADO” y retire la batería antes de realiza procedimientos de resolución de problemas.

| Problema | CAUSA POSIBLE | Remedio |
|---|---|---|
| La herramienta no funciona. | • El paquete de batería no está instalado en el cabezal motriz. | • Instale el paquete de batería en el cabezal motriz. |
| | • No hay contacto eléctrico entre el cabezal motriz y el paquete de batería. | • Retire el paquete de batería, compruebe los contactos y reinstale el paquete de batería hasta que se acople a presión en la posición correcta. |
| | • La carga del paquete de batería está agotada. | • Cargue el paquete de batería con los cargadores indicados en el manual PH0040. |
| | • El paquete de batería o el cabezal motriz están demasiado calientes. | • Suelte el interruptor gatillo, espere a que la batería o el cabezal motriz se enfríen y luego arranque de nuevo el aparato eléctrico. |
| Vibración o ruido excesivos. | • La barra rascadora está desgastada. | • Reemplace la barra rascadora. |
| | • La barrena se daña accidentalmente durante el transporte o la utilización. | • Contacte a servicio al cliente. |
| No se lanza nieve desde el aditamento de pala quitanieves. | • La correa de transmisión está desgastada. | • Reemplace la correa de transmisión. |
| | • La máquina está sobrecargada. La barrena está totalmente atorada por la nieve pesada. | • Retire la nieve de la barrena y reduzca la intensidad de la carga de trabajo. |

# GARANTÍA LIMITADA PARA HERRAMIENTAS DE CONSUMO SKIL

## 5 AÑO DE GARANTÍA LIMITADA

Chervon North America, Inc. (“Vendedor”) garantiza únicamente al comprador original que ninguna HERRAMIENTA SKIL del consumidor presentará defectos en los materiales ni la mano de obra durante un período de cinco años a partir de la fecha de compra si el comprador original registra el producto dentro de los 30 días de realizada la compra. Las BATERÍAS y los CARGADORES tienen una garantía de 2 años. El registro del producto se puede completar en línea en www.Registermyskil.com. Los compradores originales también deben conservar el recibo como comprobante de compra. EL PERÍODO DE GARANTÍA DE CINCO AÑOS PARA HERRAMIENTAS ESTÁ CONDICIONADA POR EL REGISTRO DEL PRODUCTO DENTRO DE LOS 30 DÍAS DE REALIZADA LA COMPRA. Si los compradores originales no registran el producto de manera oportuna, se aplicará la garantía limitada anterior durante tres años para las herramientas eléctricas. Todas las baterías y los cargadores permanecerán bajo la garantía limitada de dos años.

No obstante lo señalado anteriormente, si se usa una herramienta SKIL del consumidor para fines industriales, profesionales o comerciales, se aplicará la garantía anterior durante noventa días, sin considerar el registro.

LA ÚNICA OBLIGACIÓN DEL VENDEDOR Y SU ÚNICA SOLUCIÓN en virtud de esta garantía limitada y, en la medida en que lo permita la ley, cualquier garantía o condición implícita por la ley, será la reparación o el reemplazo, sin cargo, de las piezas que presentan defectos en el material o la mano de obra y que no se hayan usado de manera incorrecta, que no se hayan manejado sin la debida atención o que las hayan reparado personas que no sean el Vendedor o una estación de servicio autorizada. Para exponer un reclamo en virtud de esta garantía limitada, debe devolver el producto completo, con el transporte prepagado, a cualquier centro de servicio de la fábrica SKIL o a cualquier estación de servicio autorizada. Para comunicarse con las estaciones de servicio autorizadas de Skil para reparar su herramienta eléctrica, visite www.Registermyskil.com o llame al 1-877-SKIL-999 (1-877-754-5999).

ESTA GARANTÍA LIMITADA NO SE APLICA A ARTÍCULOS ACCESORIOS, COMO HOJAS DE SIERRA CIRCULAR, BROCAS PARA TALADROS, BROCAS PARA REBAJADORAS, HOJAS DE SIERRA DE VAIVÉN, BANDAS DE LIJADO, DISCOS DE PULIDO Y OTROS ARTÍCULOS RELACIONADOS.

TODA GARANTÍA IMPLÍCITA APLICABLE A UN PRODUCTO DEBE ESTAR LIMITADA A LA MISMA DURACIÓN QUE LA DURACIÓN DE LAS GARANTÍAS EXPRESAS APLICABLES A DICHO PRODUCTO, SEGÚN SE ESTABLECIÓ EN EL PRIMER PÁRRAFO. ALGUNOS ESTADOS EN ESTADOS UNIDOS Y ALGUNAS PROVINCIAS EN CANADÁ NO PERMITEN LIMITACIONES SOBRE EL TIEMPO DE DURACIÓN DE UNA GARANTÍA IMPLÍCITA, DE MODO QUE LA LIMITACIÓN ANTES DESCRITA PUEDE QUE NO SE APLIQUE A USTED.

BAJO NINGUNA CIRCUNSTANCIA, EL VENDEDOR SERÁ RESPONSABLE DE DAÑOS ACCIDENTALES O RESULTANTES (INCLUIDA ENTRE OTRAS, LA RESPONSABILIDAD POR PÉRDIDA DE GANANCIAS) QUE SE ORIGINEN DE LA VENTA O EL USO DE ESTE PRODUCTO. ALGUNOS ESTADOS EN ESTADOS UNIDOS Y ALGUNAS PROVINCIAS EN CANADÁ NO PERMITEN LA EXCLUSIÓN O LIMITACIÓN DE DAÑOS ACCIDENTALES O RESULTANTES, DE MODO QUE LA LIMITACIÓN O EXCLUSIÓN ANTERIOR PUEDE QUE NO SE APLIQUE A USTED.

ESTA GARANTÍA LIMITADA LE OTORGA DERECHOS LEGALES ESPECÍFICOS, Y ES POSIBLE QUE TAMBIÉN TENGA OTROS DERECHOS QUE VARÍAN DE UN ESTADO A OTRO EN ESTADOS UNIDOS, DE UNA PROVINCIA A OTRA EN CANADÁ Y DE UN PAÍS A OTRO.

ESTA GARANTÍA LIMITADA SE APLICA SOLAMENTE A PRODUCTOS VENDIDOS EN ESTADOS UNIDOS DE AMÉRICA, CANADÁ Y EL COMMONWEALTH DE PUERTO RICO. PARA TENER UNA COBERTURA DE GARANTÍA EN OTROS PAÍSES, PÓNGASE EN CONTACTO CON SU DISTRIBUIDOR O IMPORTADOR DE SKIL.

© Chervon North America, 1203 E. Warrenville Rd, Naperville, IL 60563.

02/23